Երևանի քաղաքապետարան

ԵՐԵՎԱՆ ՔԱՂԱՔԻ ԱՐԱԲԿԻՐ ՎԱՐՉԱԿԱՆ ՇՐՋԱՆԻ ԳՅՈՒԼԲԵՆԿՅԱՆ ՓՈՂՈՑ 39 ԵՎ 39Ա ՀԱՍՑԵՆԵՐՈՒՄ ԿՈՅՈՒՂԱԳԾԻ ՎԵՐԱԿԱՌՈՒՑՄԱՆ ԱՇԽԱՏԱՆՔՆԵՐԻ ՆԱԽԱԳԾԱՆԱԽԱՀԱՇՎԱՅԻՆ ՓԱՍՏԱԹՂԹԵՐԻ ԿԱԶՄՄԱՆ ԽՈՐՀՐԴԱՏՎԱԿԱՆ ԱՇԽԱՏԱՆՔՆԵՐ

ԱՇԽԱՏԱՆՔԱՅԻՆ ՆԱԽԱԳԻԾ

Պայմանագիր № ԵՔ-ԲՄԽԱՇՁԲ-26/2-1

Չափաբաժին -10

Գիրք 1 ԸՆԴՀԱՆՈՒՐ ԴՐՈՒՅԹՆԵՐ ԳԾԱԳՐԱԿԱՆ ՄԱՍ ԵՎ ԾԱՎԱԼԱԹԵՐԹ

ԵՐԵՎԱՆԻ ՔԱՂԱՔԱՊԵՏԱՐԱՆ

HΞA ENGINEERING & DESIGN

Երևան 2026

Պայմանագիր ***№ ԵՔ-ԲՄԽԱՇՁԲ-26/2-1***

ԱՇԽԱՏԱՆՔԱՅԻՆ ՆԱԽԱԳԻԾ

Չափաբաժին -10

ԵՐԵՎԱՆ ՔԱՂԱՔԻ ԱՐԱԲԿԻՐ ՎԱՐՉԱԿԱՆ ՇՐՋԱՆԻ ԳՅՈՒԼԲԵՆԿՅԱՆ ՓՈՂՈՑ 39 ԵՎ 39Ա ՀԱՍՑԵՆԵՐՈՒՄ ԿՈՅՈՒՂԱԳԾԻ ՎԵՐԱԿԱՌՈՒՑՄԱՆ ԱՇԽԱՏԱՆՔՆԵՐԻ ՆԱԽԱԳԾԱՆԱԽԱՀԱՇՎԱՅԻՆ ՓԱՍՏԱԹՂԹԵՐԻ ԿԱԶՄՄԱՆ ԽՈՐՀՐԴԱՏՎԱԿԱՆ ԱՇԽԱՏԱՆՔՆԵՐ

Գիրք 1 *ԸՆԴՀԱՆՈՒՐ ԴՐՈՒՅԹՆԵՐ*
ԳԾԱԳՐԱԿԱՆ ՄԱՍ ԵՎ ԾԱՎԱԼԱԹԵՐԹ

Տնօրեն Է. Հոդաբաշյան

Նախագծի գլխավոր ինժեներ Է. Հոդաբաշյան

HΞA ENGINEERING & DESIGN

ԵՐԵՎԱՆ ՔԱՂԱՔԻ ԱՐԱԲԿԻՐ ՎԱՐՉԱԿԱՆ ՇՐՋԱՆԻ ԳՅՈՒԼԲԵՆԿՅԱՆ ՓՈՂՈՑ 39 ԵՎ 39Ա ՀԱՍՑԵՆԵՐՈՒՄ ԿՈՅՈՒՂԱԳԾԻ ՎԵՐԱԿԱՌՈՒՑՄԱՆ ԱՇԽԱՏԱՆՔՆԵՐԻ ՆԱԽԱԳԾԱՆԱԽԱՀԱՇՎԱՅԻՆ ՓԱՍՏԱԹՂԹԵՐԻ ԿԱԶՄՄԱՆ ԽՈՐՀՐԴԱՏՎԱԿԱՆ ԱՇԽԱՏԱՆՔՆԵՐ

ՆԱԽԱԳԾԻ ԿԱԶՄԸ

Գիրք 1 - Ընդհանուր դրույթներ
Գծագրական մաս և ծավալաթերթ

Գիրք 2 - Նախահաշիվ

<u>ԳԻՐՔ – 1</u>

ԲՈՎԱՆԴԱԿՈՒԹՅՈՒՆ

Ընդհանուր դրույթներ

- Լիցենզիաներ և լիցենզիայի ներդիրներ
- Տեխնիկական առաջադրանք
- Վեոլիա Ջուր ՓԲԸ կողմից տրված միացման տեխնիկական պայման
- Ինժեներա-երկրաբանական պայմանների հաշվետվություն
- Երաշխիքային ժամկետներին ներկայացվող պահանջներ
- Էլեկտրոնային հարթակով շահագրգիռ կազմակերպությունների կողմից ստացված համաձայնություններ:
- Աշխատանքային ծավալներ

Բացատրական մաս

Ընդհանուր բացատրագիր և շինարարության կազմակերպում:

Աշխատանքային ծավալներ

Գծագրական մաս

Թերթ ՋՋ-1	Դիտարկվող տարածքի տեղադիրքային հատակագիծ Մ 1:5000, ընդհանուր տվյալներ:
Թերթ ՋՋ-2	Գոյություն ունեցող և նախագծվող կոյուղատար համակարգերի գլխավոր հատակագիծ Մ 1:1000:
Թերթ ՋՋ-3	Նախագծվող կոյուղու կոլեկտոր Կ1-ի երկայնական կտրվածք ՆԿ 0+00 – ՆԿ 2+99:
Թերթ ՋՋ-4	Նախագծվող կոյուղու կոլեկտոր Կ1-ի երկայնական կտրվածք ՆԿ 2+99 – ՆԿ 3+95, լայնական կտրվածքներ և միացման հանգույցի հատակագիծ:
Թերթ ՋՋ-5	Նախագծվող կոյուղու կոլեկտոր Կ1-ի մասնագրեր:
Թերթ ՋՋ-6	Նախագծվող կոյուղու կոլեկտոր Կ1-1-ի երկայնական և լայնական կտրվածքներ, միացման հանգույցի հատակագիծ, մասնագրեր և դիտահորերում միացման հանգույցների տիպային հատակագծեր:
Թերթ ՋՋ-7	Նախագծվող կոյուղու կոլեկտոր Կ1-2-ի երկայնական և լայնական կտրվածքներ, միացման հանգույցի հատակագիծ և մասնագրեր:
Թերթ ՋՋ-8	Ջրահեռացման Ե/Բ դիտահոր D=1.0 մ:
Թերթ ՋՋ-9	Ջրահեռացման Ե/Բ դիտահոր D=1.5 մ:
Թերթ ՋՋ-10	Շինարարության կազմակերպման գլխավոր հատակագիծ Մ 1:1000:

ԸՆԴՀԱՆՈՒՐ ԴՐՈՒՅԹՆԵՐ

Հավելված N 1
«   »   20 թ. կնքված
ծածկագրով պայմանագրի

ՏԵԽՆԻԿԱԿԱՆ ԲՆՈՒԹԱԳԻՐ - ԳՆՄԱՆ ԺԱՄԱՆԱԿԱՑՈՒՅՑ 26-2

ՀՀ դրամ

Չ/Հ	*գնումների պլանով նախատեսված միջանցիկ ծածկագիրը՝ ըստ ԳՄԱ դասակարգման (CPV)*	*Տեխնիկական բնութագիրը*	*Չ/Մ*	*ընդհանուր գինը*	*կատարման ժամկետը*
		Աջափնյակ վարչական շրջանում կոյուղագծի վերակառուցման նախագծանախահաշվային փաստաթղթերի կազմման տրամադրման աշխատանքներ			
1	71241200/921	Շինարարների փողոց h.4 հասցե /ներառյալ՝ մուտքագծեր/**կոյուղագիծ/**– 100 գծմ */մոտավոր/*	***դրամ***	***1***	Պայմանագիրն/համաձայնագիրն ուժի մեջ մտնելու օրվանից՝ 60-րդ օրացուցային օր
2	71241200/915	Քըրք Քըրքորյան փողոցի h.38 հասցեի (մանկապարտեզ) հարակից տարածք /ներառյալ՝ մուտքագծեր/**կոյուղագիծ/**– 220 գծմ */մոտավոր/*	***դրամ***	***1***	Պայմանագիրն/համաձայնագիրն ուժի մեջ մտնելու օրվանից՝ 60-րդ օրացուցային օր
3	71241200/923	Հալաբյան փողոց h.5 հասցե /ներառյալ՝ մուտքագծեր/**կոյուղագիծ/**– 180 գծմ */մոտավոր/*	***դրամ***	***1***	Պայմանագիրն/համաձայնագիրն ուժի մեջ մտնելու օրվանից՝ 60-րդ օրացուցային օր
4	71241200/922	Արզումանյան փողոց hh.13, 15, 17 հասցեներ /ներառյալ՝ մուտքագծեր/**կոյուղագիծ/**– 300 գծմ */մոտավոր/*	***դրամ***	***1***	Պայմանագիրն/համաձայնագիրն ուժի մեջ մտնելու օրվանից՝ 60-րդ օրացուցային օր
5	71241200/924	Մարգարյան փողոց 1-ին նրբանցք h.5 հասցեից մինչև Մարգարյան փողոց 2-րդ նրբանցք h.2 հասցե /ներառյալ՝ մուտքագծեր/ **/կոյուղագիծ/**– 300 գծմ */մոտավոր/*	***դրամ***	***1***	Պայմանագիրն/համաձայնագիրն ուժի մեջ մտնելու օրվանից՝ 60-րդ օրացուցային օր
		Արաբկիր վարչական շրջանում կոյուղագծի վերակառուցման նախագծանախահաշվային փաստաթղթերի կազմման տրամադրման աշխատանքներ			
10	71241200/920	Գյուլբենկյան փողոց hh.39 և 39Ա հասցեներ /ներառյալ՝ մուտքագծեր/ **/կոյուղագիծ/**– 230 գծմ */մոտավոր/*	***դրամ***	***1***	Պայմանագիրն/համաձայնագիրն ուժի մեջ մտնելու օրվանից՝ 60-րդ օրացուցային օր
16	71241200/909	Հակոբյան փողոց h.7 հասցե /ներառյալ՝ մուտքագծեր/**կոյուղագիծ/**– 170 գծմ */մոտավոր/*	***դրամ***	***1***	Պայմանագիրն/համաձայնագիրն ուժի մեջ մտնելու օրվանից՝ 60-րդ օրացուցային օր
17	71241200/903	Կոմիտասի պողոտա h.48Ա հասցե /ներառյալ՝ մուտքագծեր/**կոյուղագիծ/**– 220 գծմ */մոտավոր/*	***դրամ***	***1***	Պայմանագիրն/համաձայնագիրն ուժի մեջ մտնելու օրվանից՝ 60-րդ օրացուցային օր

		Դավթաշեն վարչական շրջանում կոյուղագծի վերակառուցման նախագծանախահաշվային փաստաթղթերի կազմման տրամադրման աշխատանքներ			
18	71241200/897	Դավթաշեն 1-ին թաղամաս h.30 հասցեից մինչև Տ. Պետրոսյան փողոց /ներառյալ՝ մուտքագծեր/ **/կոյուղագիծ/**– 500 գծմ */մոտավոր/*	***դրամ***	***1***	Պայմանագիրն/համաձայնագիրն ուժի մեջ մտնելու օրվանից՝ 60-րդ օրացուցային օր
19	71241200/884	Դավթաշեն 4-րդ թաղամաս h.17 հասցեից մինչև 32 հասցե /ներառյալ՝ մուտքագծեր/ **/կոյուղագիծ/**– 400 գծմ */մոտավոր/*	***դրամ***	***1***	Պայմանագիրն/համաձայնագիրն ուժի մեջ մտնելու օրվանից՝ 60-րդ օրացուցային օր
20	71241200/889	Դավթաշեն 4-րդ թաղամաս h.5 հասցեից մինչև h.62 մանկապարտեզ /ներառյալ՝ մուտքագծեր/ **/կոյուղագիծ/**– 300 գծմ */մոտավոր/*	***դրամ***	***1***	Պայմանագիրն/համաձայնագիրն ուժի մեջ մտնելու օրվանից՝ 60-րդ օրացուցային օր
		Կենտրոն վարչական շրջանում կոյուղագծի վերակառուցման նախագծանախահաշվային փաստաթղթերի կազմման տրամադրման աշխատանքներ		***1***	
21	71241200/902	Տերյան փողոց h.54 հասցե (h.19 դպրոց) /ներառյալ՝ մուտքագծեր/ **/կոյուղագիծ/**– 180 գծմ */մոտավոր/*	***դրամ***	***1***	Պայմանագիրն/համաձայնագիրն ուժի մեջ մտնելու օրվանից՝ 60-րդ օրացուցային օր

Տեխնիկական առաջադրանք յուրաքանչյուր չափաբաժնի համար

1. Ուսումնասիրել տվյալ չափաբաժնում նշված հասցեներից մինչև վերջնական միացման կետի զարգացման հեռանկարը, այնուհետև միայն կազմել և ներկայացնել նախագիծը,
2. Համագործակցելով «Վեոլիա Ջուր» ՓԲԸ-ի և վարչական շրջանի ղեկավարի աշխատակազմի հետ, ճշտել աբոնենտների քանակը և կոյուղատարի /հեղեղատարերի, խմելու ջրի ներքին ցանցի/ անհրաժեշտ հզորությունը,
3. Միացման կետերի տեխնիկական պայմանները «Վիոլիա Ջուր» ՓԲԸ-ց ստանալու է Պատվիրատուն:
Այսինքն, պայմանագիր կնքելուց հետո պայմանագրի կողմը համագործակցելով «Վեոլիա Ջուր» ՓԲԸ-ի և վարչական շրջանի ղեկավարի աշխատակազմի հետ, ճշտում է աբոնենտների քանակը և կոյուղատարի /հեղեղատարերի, խմելու ջրի ներքին ցանցի/ անհրաժեշտ հզորությունը և Պատվիրատուին է ներկայացնում համապատասխան տեղեկանք, որտեղ զետեղված կլինի բոլոր այն անհրաժեշտ տեղեկատվությունը, ինչը անհրաժեշտ է Պատվիրատուին «Վիոլիա Ջուր» ՓԲԸ-ին դիմելու և համապատասխան տեխնիկական պայման ստանալու համար:
4. Նախատեսել կոյուղատարի /հեղեղատարերի, խմելու ջրի ներքին ցանցի / կառուցումը,
5. Ներկայացնել մանրամասնորեն կատարված ուսումնասիրությունների արդյունքում հիմնավորված աշխատանքային ծավալները,
6. Նախագիծը մշակել գործող նորմերի պահանջներին համաձայն,
7. Նախագիծը ներկայացնել 7 օրինակից և էլեկտրոնային կրիչով,
8. Նախագծա-նախահաշվային փաստաթղթերի կազմման աշխատանքների ավարտից հետո նախագծերը համաձայնեցնել Երևանի քաղաքապետարանի աշխատակազմի կոմունալ տնտեսության վարչության հետ;
9. Ներկայացնել կապալի օբյեկտի, դրա առանձին մասերի (կոնստրուկցիաներ և այլն) և օգտագործված նյութերի երաշխիքային ժամկետներին ներկայացվող նվազագույն պահանջները;
10. Ներկայացնել աշխատանքների կատարման համար պահանջվող լիցենզիային, տեխնիկական միջոցներին, աշխատանքային ռեսուրսներին և մասնագիտական հատկանիշներին ներկայացվող պահանջները;
11. Նախագծանախահաշվային փաստաթղթերը ներկայացվում են նաև ռուսերեն լեզվով;
12. Աշխատանքների վճարումը կիրականացվի դրական փորձաքննության եզրակացությունը ստանալուց հետո:
13. Ընկերությունը պետք է ունենա ՀՀ տարածքում քաղաքաշինական փաստաթղթերի կազմման՝ բացառությամբ կոնստրուկտորական և ճարտարապետական մասի 1-ին կամ 2-րդ դասի լիցենզիայի ջրամատակարարում և ջրահեռացում (ջրամատակարարման և ջրահեռացման ներքին և արտաքին ցանցեր, հիդրոմելորացիա) ենթատեսակի ներդիր:

VEOLIA
Ջուր

Երևանի քաղաքապետարանի
աշխատակազմի կոմունալ
տնտեսության վարչության պետ՝ Արմեն Կարոյանին
ք. Երևան, Արգիշտի 1

«12» 02 2026թ.

N ՄԾ/3409

Հարգելի պարոն Կարոյան,

Ի պատասխան Ձեր 03.02.2026թ.-ի 45/12210-26 դիմումի, Երևանի քաղաքապետարանի ծրագրերով ջրագծի և կոյուղագծերի կառուցման ու գործող ցանցերի վերակառուցման նախագծանախահաշվային փաստաթղթերի աշխատանքների իրականացնելու համար Ձեզ ենք տրամադրում ներքոնշյալ հասցեների ելակետային տվյալները.

1. Շինարարների փողոց հ.4 հասցե /ներառյալ՝ մուտքագծեր/ /կոյուղագիծ/– 100 գծմ /մոտավոր/ - կոյուղագծի միացման կետ կտրամադրվի Ընկերության կողմից սպասարկվող 1000մմ կոյուղատարին
2. Քըրք Քըրքորյան փողոցի հ.38 հասցեի (մանկապարտեզ) հարակից տարածք /ներառյալ՝ մուտքագծեր/ /կոյուղագիծ/– 220 գծմ /մոտավոր/ - կոյուղագծի միացման կետ կտրամադրվի Լենինգրադյան փողոցով անցնող 700մմ կոյուղատարին
3. Հալաբյան փողոց հ.5 հասցե /ներառյալ՝ մուտքագծեր/ /կոյուղագիծ/– 180 գծմ /մոտավոր/ - կոյուղագծի միացման կետ կտրամադրվի Ընկերության կողմից սպասարկվող 700մմ կոյուղատարին
4. Արզումանյան փողոց հh.13, 15, 17 հասցեներ /ներառյալ՝ մուտքագծեր/ /կոյուղագիծ/– 300 գծմ /մոտավոր/ - կոյուղագծի միացման կետ կտրամադրվի Լենինգրադյան փողոցով անցնող 700մմ կոյուղատարին
5. Մարգարյան փողոց 1-ին նրբանցք հ.5 հասցեից մինչև Մարգարյան փողոց 2-րդ նրբանցք հ.2 հասցե /ներառյալ՝ մուտքագծեր/ /կոյուղագիծ/– 300 գծմ /մոտավոր/ - կոյուղագծի միացման կետ կտրամադրվի Ընկերության կողմից սպասարկվող 300մմ կոյուղատարին
6. Մարգարյան փողոց հ.13 հասցե /ներառյալ՝ մուտքագծեր/ /կոյուղագիծ/– 120 գծմ /մոտավոր/ - կոյուղագծի միացման կետ կտրամադրվի Ընկերության կողմից սպասարկվող 250մմ կոյուղատարին
7. Դավթաշեն 1-ին թաղամաս հ.30 հասցեից մինչև Տ. Պետրոսյան փողոց /ներառյալ՝ մուտքագծեր/ /կոյուղագիծ/– 500 գծմ /մոտավոր/ - կոյուղագծի միացման կետ կտրամադրվի Ընկերության կողմից սպասարկվող 700մմ կոյուղատարին

ՀՀ ԵՐԵՎԱՆ, «ՎԵՈԼԻԱ ՋՈՒՐ» ՓԲԸ
ԵԼԻՑ 3409
«12» 02 2026

ՀՀ, ք. Երևան, 0025,Աբովյան 66ա
Հեռ.՝ 1-85, 0-800-00-185, 011-300-185
Էլ. փոստ՝ am.water.office.all@veolia.com
Վեբ-էջ՝ www.veolia.am

RA, Yerevan, 0025, Str. Abovyan 66a
Tel.: 1-85, 0-800-00-185, 011-300-185
E-mail: am.water.office.all@veolia.com
Web site: www.veolia.am

8. Դավթաշեն 4-րդ թաղամաս h.17 հասցեից մինչև 32 հասցե /ներառյալ՝ մուտքագծեր/ /կոյուղագիծ/– 400 գծմ /մոտավոր/ - կոյուղագծի միացման կետ կտրամադրվի Ընկերության կողմից սպասարկվող 300մմ կոյուղատարին
9. Դավթաշեն 4-րդ թաղամաս h.5 հասցեից մինչև h.62 մանկապարտեզ /ներառյալ՝ մուտքագծեր/ /կոյուղագիծ/– 300 գծմ /մոտավոր/ - կոյուղագծի միացման կետ կտրամադրվի Ընկերության կողմից սպասարկվող 300մմ կոյուղատարին
10. Սեբաստիա փողոց h.22 հասցե /ներառյալ՝ մուտքագծեր/ /կոյուղագիծ/– 120 գծմ /մոտավոր/ - կոյուղագծի միացման կետ կտրամադրվի Ընկերության կողմից սպասարկվող 400մմ կոյուղատարին
11. Զ. Անդրանիկի փողոց h.66 հասցե /ներառյալ՝ մուտքագծեր/ /կոյուղագիծ/– 80 գծմ /մոտավոր/ - կոյուղագծի միացման կետ կտրամադրվի Ընկերության կողմից սպասարկվող 250մմ կոյուղատարին
12. Աճեմյան փողոց h.135 հասցե /նորառյալ՝ մուտքագծեր/ /ջրագիծ/-450գծմ /մոտավոր/- ջրագծի միացման կետ կտրամադրվի Ընկերության կողմից սպասարկվող ջրագծին
13. Տերյան փողոց h.54 հասցե (h.19 դպրոց) /ներառյալ՝ մուտքագծեր/ / կոյուղագիծ/- 180գծմ /մոտավոր/- կոյուղագծի միացման կետ կտրամադրվի Ընկերության կողմից սպասարկվող կոյուղատարին
14. Մառի փողոց նրբանցք hh.1,4 և 4/3 հասցեներ /ներառյալ՝ մուտքագծեր/ /կոյուղագիծ/-180գծմ /մոտավոր/ - կոյուղագծի միացման կետ կտրամադրվի Ընկերության կողմից սպասարկվող կոյուղատարին
15. Մոլդովական փողոց h.48/3 հասցե /ներառյալ՝ մուտքագեր/ /կոյուղագիծ/-270գծմ /մոտավոր/ - կոյուղագծի միացման կետ կտրամադրվի Ընկերության կողմից սպասարկվող կոյուղատարին
16. Մոլդովական փողոց hh.43 և 43/1 հասցեներ /ներառյալ՝ մուտքագծեր/ /կոյուղագիծ/- 150 գծմ /մոտավոր/- կոյուղագծի միացման կետ կտրամադրվի Ընկերության կողմից սպասարկվող կոյուղատարին
17. Օրբելի փողոց 8 և 10 հասցեներ /ներառյալ՝ մուտքագծեր/
/կոյուղագիծ/-100գծմ /մոտավոր/ - կոյուղագծի միացման կետ կտրամադրվի Ընկերության կողմից սպասարկվող d=250մմ կոյուղատարին
18. Հ. Հակոբյան փողոց 7 հասցե /ներառյալ՝ մուտքագծեր/
/կոյուղագիծ/-170գծմ /մոտավոր/ - կոյուղագծի միացման կետ կտրամադրվի Ընկերության կողմից սպասարկվող d=300մմ կոյուղատարին
19. Կոմիտասի պողոտա 48Ա հասցե /ներառյալ՝ մուտքագծեր/
/կոյուղագիծ/-220գծմ /մոտավոր/ - կոյուղագծի միացման կետ կտրամադրվի Ընկերության կողմից սպասարկվող d=300մմ կոյուղատարին
20. Բաղրամյան պողոտա 58 հասցե /ներառյալ՝ մուտքագծեր/
/կոյուղագիծ/-60գծմ /մոտավոր/ - կոյուղագծի միացման կետ կտրամադրվի Ընկերության կողմից սպասարկվող d=800մմ կոյուղատարին

21. Մուշական թաղամաս (չկոյուղացված՝ ձախակողմյան հատված) /ներառյալ՝ մուտքագծեր/ /կոյուղագիծ/– 2700 գծմ /մոտավոր/ - կոյուղագծի միացման կետ կտրամադրվի Ընկերության կողմից սպասարկվող Աէրացիա մաքրման կայանից

22. Ջրաշեն թաղամաս /ներառյալ՝ մուտքագծեր/ /կոյուղագիծ/– 3500 գծմ /մոտավոր/ - կոյուղագծի միացման կետ կտրամադրվի Ընկերության կողմից սպասարկվող Աէրացիա մաքրման կայանից

23. Վ.Անանյան փողոց /ներառյալէ մուտքագծեր/կոյուղագիծ/-400գծմ /մոտավոր/ միացում հնարավոր է իրականացնել Ընկերության կողմից սպասարկվող 1000մմ կոյուղատարին:

Առդիր՝ 21 էջ:

Հարգանքով՝

Գլխավոր տնօրեն

Մ. Շահինյան

Պատասխանատու՝

«Երևան» ՇՏ տնօրեն

Մ. Գալստյան

Հեռ.՝ 010300190/666/

ՀԱՅԱՍՏԱՆԻ ՀԱՆՐԱՊԵՏՈՒԹՅԱՆ ՔԱՂԱՔԱՇԻՆՈՒԹՅԱՆ ԿՈՄԻՏԵ

ԼԻՑԵՆԶԻԱ

ՔՊԼ-000280, 1-ին դաս

(սերիան, համարը, դասը)

ՔԱՂԱՔԱՇԻՆԱԿԱՆ ՓԱՍՏԱԹՂԹԵՐԻ ԿԱԶՄՈՒՄ՝ ԲԱՑԱՌՈՒԹՅԱՄԲ ԿՈՆՍՏՐՈՒԿՏՈՐԱԿԱՆ ԵՎ ՃԱՐՏԱՐԱՊԵՏԱԿԱՆ ՄԱՍԵՐԻ

(քաղաքաշինության բնագավառում գործունեության տեսակը)

ՏՐՎԱԾ Է

2024-08-21, «ԷՅՋ-Ի-ԷՅ» ՍՊԸ

(լիցենզիան տալու տարեթիվը, ամիսը, օրը, քաղաքաշինության գործունեության սուբյեկտի անվանումը,

ՀՀ, ԳԵՂԱՐՔՈՒՆԻՔ, ԿԱՐՄԻՐԳՅՈՒՂ, ԿԱՐՄԻՐԳՅՈՒՂ, ԱԶԱՏՈՒԹՅԱՆ Փ. 1 ՆՐԲ., 24

գտնվելու վայրը՝ այդ թվում, անհատ ձեռնակատիրոջ դեպքում՝ անունը, ազգանունը և բնակության վայրը)

Գործողության ժամկետը՝ 21.08.2029թ.

(օրը, ամիսը, տարեթիվը)

ՀՍԿԻՉ ՀԱՄԱՐ՝ **UG3D-F1C8-C4A4-85B2**

Սույն փաստաթուղթը տրված է բացառապես էլեկտրոնային եղանակով: Փաստաթղթի վավերականության ստուգումն ու էլեկտրոնային բնօրինակի ներբեռնումը հնարավոր է իրականացնել https://verify.e-gov.am Հայաստանի Հանրապետության պաշտոնական փաստաթղթերի վավերականության ստուգման միասնական համակարգի կայքում մուտքագրելով հսկիչ համարը կամ սքանավորելով արագ արձագանքման ծածկագիրը (QR Code):

ՀԱՅԱՍՏԱՆԻ ՀԱՆՐԱՊԵՏՈՒԹՅԱՆ ՔԱՂԱՔԱՇԻՆՈՒԹՅԱՆ ԿՈՄԻՏԵ

ԼԻՑԵՆԶԻԱՅԻ ՆԵՐԴԻՐ

ՔՊՆ-000280-08

(ներդիրի սերիան, համարը)

«ԷՅՋ-Ի-ԷՅ» ՍՊԸ

(լիցենզավորված քաղաքաշինության գործունեության սուբյեկտի անվանումը)

ՋՐԱՄԱՏԱԿԱՐԱՐՈՒՄ ԵՎ ՋՐԱՀԵՌԱՑՈՒՄ (ՋՐԱՄԱՏԱԿԱՐԱՐՄԱՆ ԵՎ ՋՐԱՀԵՌԱՑՄԱՆ ՆԵՐՔԻՆ ԵՎ ԱՐՏԱՔԻՆ ՑԱՆՑԵՐ, ՀԻԴՐՈՄԵԼՈՐԱՑԻԱ)

(քաղաքաշինության բնագավառում գործունեության ենթատեսակը)

21.08.2024թ.

(ներդիրը տալու օրը, ամիսը, տարեթիվը)

Գործողության ժամկետը՝ 21.08.2029թ.

(օրը, ամիսը, տարեթիվը)

Ներդիրը վավերական է լիցենզիայի առկայության դեպքում

ՀՍԿԻՉ ՀԱՄԱՐ՝ **UG5E-1232-F955-DD91**

Սույն փաստաթուղթը տրված է բացառապես էլեկտրոնային եղանակով: Փաստաթղթի վավերականության ստուգումն ու էլեկտրոնային բնօրինակի ներբեռնումը հնարավոր է իրականացնել https://verify.e-gov.am Հայաստանի Հանրապետության պաշտոնական փաստաթղթերի վավերականության ստուգման միասնական համակարգի կայքում մուտքագրելով հսկիչ համարը կամ սքանավորելով արագ արձագանքման ծածկագիրը (QR Code):

Տարածք՝ ՀՀ ԵՐԵՎԱՆ ՔԱՂԱՔԻ ԱՐԱԲԿԻՐ ՎԱՐՉԱԿԱՆ ՇՐՋԱՆԻ ԳՑՈՒԼԲԵՆԿՅԱՆ ՓՈՂՈՑ 39 ԵՎ 39Ա ՀԱՍՑԵՆԵՐՈՒՄ ՎԵՐԱԿԱՌՈՒՑՎՈՂ ԿՈՅՈՒՂԱԳԾԵՐԻ ՈՒՂԵԳԾԵՐԻ ԻՆԺԵՆԵՐԱԵՐԿՐԱԲԱՆԱԿԱՆ ԵԶՐԱԿԱՑՈՒԹՅՈՒՆ

Ճարտարագիտաերկրաբանական հետազննություններ.

1. Ուսումնասիրվել է տվյալ տարածքի երկրաբանական կառուցվածքը: Նշված և հարակից տարածքներին վերաբերվող տարբեր աղբյուրներում զետեղված, նախկինում կատարված ինժեներաերկրաբանական հետազոտումների տվյալների հավաքում, կանոնակարգում, համադրում և վերլուծություն:

2. Տեղադիտական հետազննություններով վերհանել վտանգավոր երկրաբանական երևույթները և պրոցեսները, եթե դրանք առկա են (սողանք, քարաթափում, ճահճացում և այլ):

3. Գոյություն ունեցող փոսորակների խրամուղիների և տեղանքում արխիվային նյութերի միջոցով պարզաբանել գրունտների շերտերը և դրանց հզորությունները, ինչպես նաև ստորգետնյա ջրերի առկայությունը:

4. Օգտագործել այս տարածքում նախկինում կատարված լաբորատոր նյութերը՝ կախված լիթոլոգիական կտրվածքների առանձնահատկություններից:

5. Նախկինում կատարված խախտված և բնական կառուցվածքի գրունտների փորձանմուշների լաբորատոր ուսումնասիրություններ, դրանց ֆիզիկամեխանիկական բնութագրերի ամփոփում:

6. Դաշտային և ֆոնդային նյութերի կամերալ մշակում:

Վերը շարադրված աշխատանքների իրականացման արդյունքում կազմվել է տեղանքի ինժեներաերկրաբանական պայմանների մասին եզրակացություն:

Տեղանքը՝ ըստ ՀՀՇՆ-1-2,01-99-ի ինժեներաերկրաբանական պայմանների, I-ին կարգի տեղամաս է:

Ուսումնասիրվող տարածքի տեղազննումը կատարվել է 2025 թվականի հունիս ամսին: Ուսումնասիրվել են գոյություն ունեցող փոսորակները, խրամուղիները, հարակից տարածքների բնական կտրվածքները, ինչպես նաև օգտագործվել են ֆոնդային տվյալները: Տեղանքի մանրամասն ուսումնասիրության և գոյություն ունեցող բնական բացվածքների, տեղանքում առկա կտրվածքների հիման վրա տվյալ տարածքում գրունտները պարզ են դարձել:

1.ԸՆԴՀԱՆՈՒՐ ՏԵՂԵԿՈՒԹՅՈՒՆՆԵՐ

Աշխարհագրական տեսակետից տարածքները տեղադրված են ՀՀ քաղաք Երևան, Աջափնյակ վարչական շրջանում:

<u>Գեոմորֆոլոգիական տեսակետից</u> ուսումնասիրվող տարածքը տեղադրված է լճա-կուտակումային Արարատյան հարթավայրի սահմաններում: Ռելիեֆի բացարձակ նիշերը տատանվում են ծովի մակարդակից 1010.0-1030.0 մետրերի սահմաններում:

<u>Երկրաբանական կառուցվածքում</u> մասնակցում են չորրորդական հասակի շերտերը:

<u>Կլիման</u> ուսումնասիրվող տարածքի կլիմայական պայմանները բնութագրելիս վկայակոչել ենք ՀՀ քաղաքաշինության նախարարության ՀՀՇՆ 22-01-2023 «Շինարարական կլիմայաբանություն» նորմատիվային փաստաթուղթը և քանի որ ուսումնասիրվող տարածքները գտնվում են Երևան քաղաքի Շենգավիթ վարչական շրջանում, ուստի բերում ենք նրա համապատասխան կլիմայական ցուցանիշները: ՈՒսումնասիրվող տարածքին բնորոշ է շոգ և չոր ամառը՝ հուլիսի միջին ամսական ջերմաստիճանը 25˚C է, միջին տարեկան հարաբերական խոնավությունը 60% (ժ.15-ին), լեռնահովտային քամիները 2-3 մ/վրկ արագությամբ և ցուրտ անհողմային ձմեռը՝ հունվարի միջին ամսական ջերմաստիճանը -3,7˚C է, թույլ քամիները 2-3մ/վրկ արագությամբ:

Ստորև աղյուսակի տեսքով բերվում է մի քանի կլիմայական տվյալներ՝ ըստ «Երևան» կայանի դիտարկումների:

Օդի ջերմաստիճանը, ˚C

Բնակա-վայրի անվա-նումը	Բարձրու-թյունը ծովի մակար-դակից, մ	Օդի միջին ամսական, ըստ ամիսների °C												Միջին տարե-կան	Բացար-ձակ նվազա-գույն	Բացար-ձակ առավե-լագույն
		I	II	III	IV	V	VI	VII	VIII	IX	X	XI	XII			
Երևան	900	-3.6	-1.0	5.3	12.5	17.4	21.8	25.8	25.2	20.5	13.3	6.3	-0.2	11.79	-28	42

Օդի հարաբերական խոնավությունը (%)

Բնակա-վայրի անվանումը	Օդի հարաբերական խոնավությունը. %														
	ըստ ամիսների												Միջին տարեկան	միջինը ժամը 15-ին	
	I	II	III	IV	V	VI	VII	VIII	IX	X	XI	XII		ամենա-ցուրտ ամսվա	Ամենաշոգ ամսվա
Երևան	79	75	62	56	57	49	45	46	49	62	73	79	61	67	28

Մթնոլորտային տեղումները և ձնածածկույթը

Բնակա-վայրի անվանումը	Տեղումների քանակը միջին ամսական մմ օրական առավելագույնը													Ձյան ծածկույթը		
	Ըստ ամիսների												տարե-կան	տասնօրյա առավելա-գույնը, սմ	օրերի թիվը	ջրի առա-վելագույն քանակը ձյան մեջ, մմ
	I	II	III	IV	V	VI	VII	VIII	IX	X	XI	XII				
Երևան	24 24	23 23	32 34	35 29	45 42	23 34	11 29	8 37	12 51	29 35	28 36	21 28	291 51	58	47	-

Գրունտի սառչման առավելագույն խորությունը, համաձայն ՀՀՇՆ 22-01-2023 նորմերի, ուսումնասիրվող տարածքում կազմում է 0,7 մետր:

Քամու արագությունը 25 տարվա ընթացքում 21մ/վ է, 50 տարվա ընթացքում 22մ/վ:

Ձյան նորմատիվային կշիռը՝ 70կգու/մ ^{2} է:

Քամու արագության նորմատիվային ճնշումը՝ 45կգ/մ ^{2} է:

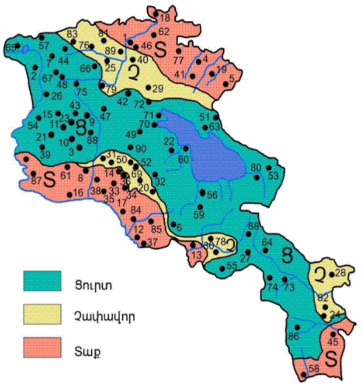

Նկ 2. Կլիմայական շրջանացման սխեմատիկ քարտեզ

<u>Հիդրոերկրաբանական</u>

<u>տեսակետից</u> տարածաշրջանում գրունտային ջրերի տեղամասերը գտնվում են 20 մետրից խորը հորիզոնների վրա:

<u>Ֆիզիկաերկրաբանական</u> վտանգավոր երևույթներ ինչպիսիք են կարստը, սողանքը, քարաթափությունը, փլուզումը, ճահճացումը, որոնք կարող են բացասական ազդեցություն ունենալ ուսումնասիրվող տեղամասում շինարարության համար՝ բացակայում են:

<u>Շրջանի սեյսմիկ պայմանները</u>

Ըստ սեյսմիկ հատկության՝ ՀՀՇՆ 20.04-2020թ.-ի, տեղազննվող շրջանը գտնվում է IIսեյսմիկ գոտում՝ գրունտների Amax= 0.4g արագացմամբ:

2. Տարածքի երկրաբանալիթոլոգիական կառուցվածքը

Համաձայն կատարված ուսումնասիրությունների՝ առկա բնական կտրվածքների, փոսորակների, նախկինում հորատման և արխիվային նյութերի տվյալների (նախկինում լաբորատոր ուսումնասիրման հիման վրա), ուսումնասիրվող տեղամասի երկրաբանական կառուցվածքում մասնակցում են հետևյալ 3 ինժեներաերկրաբանական (ԻԵՏ) տարրերը կամ շերտերը վերևից–ներքև.

ՀՀ Երևան քաղաքի Արաբկիր վարչական շրջանի Գյուլբենկյան փողոց 39 և 39Ա հասցեներում վերակառուցվող կոյուղագծերի ուղեգծերի գրունտները տրվում են երեք շերտով:

Շերտ1 0.0-0.2 մ Խճավազներ, խիճ, կավավազային լցիչով,
(ասֆալտ, ասֆալտի ենթաշերտ):
Ծավալային կշիռը՝ 1.9տ/մ³
Հաշվարկային ճնշումը՝ 300կՊա:
Գրունտը ըստ շահագործման դժվարության
համաձայն ՀՀՇՆ 32-01-2022-ի աղ.101-ի 12.IV կարգ է:

Շերտ2 0.2-2.0 մ Ճալաքարակոպճավազային բնահողեր 30% գլաքարի պարունակությամբ բազալտի խիճ, խճավազներ, տեղ-տեղ բեկորներ կավավազային, ավազակավային լցիչով, խառնաքար և փշրաքար կրաքարային ցեմենտով միջին ամրության:
Ծավալային կշիռը՝ 2,0-2.3 տ/մ³
Հաշվարկային ճնշումը՝ 400-600կՊա:
Գրունտները ըստ շահագործման դժվարության՝համաձայն
ՀՀՇՆ 32-01-2022-ի աղ.101-ի՝
20% - 5.4 IV կարգ:
40% - 5.5 V կարգ:
40% - 16.3 VI կարգ:

Օ Գ Տ Ա Գ Ո Ր Ծ Վ Ա Ծ Գ Ր Ա Կ Ա Ն Ո Ւ Թ Յ Ա Ն Ց Ա Ն Կ

1. ГОСТ 25100-2020. Грунты. Классификация.
2. ՀՀՇՆ IV 10.01.01-2006 “ ՇԵՆՔԵՐԻ ԵՎ ԿԱՌՈՒՑՎԱԾՔՆԵՐԻ ՀԻՄՆԱՏԱԿԵՐ”
3. ՀՀՇՆ 32-01-2022-ի աղյուսակ-101 «Բնահողերի և ապարների դասակարգում»
4. ՀՀՇՆ 20-04.2020թ.-Երկրաշարժադիմացկուն շինարարություն
5. ՀՀՇՆ 1 – 2.01-99 «Ինժեներական հետազոտություններ շինարարության համար: «Հիմնական դրույթներ»
6. ՀՀՇՆ 22-01-2023 «Շինարարական կլիմայաբանություն»Геология АрмССР том 1 Геоморфология 1961г.

ԲԱՑԱՏՐԱԿԱՆ ՄԱՍ_ԵՎ ԱՇԽԱՏԱՆՔՆԵՐԻ ԿԱԶՄԱԿԵՐՊՈՒՄ

ԸՆԴՀԱՆՈՒՐ ԲԱՑԱՏՐԱԳԻՐ ԵՎ ՇԻՆԱՐԱՐՈՒԹՅԱՆ ԿԱԶՄԱԿԵՐՊՈՒՄ

Երևանի քաղաքապետարանի պատվերով «ԷՅՉ-Ի-ԷՅ» ՍՊ ընկերության կողմից № ԵՔ-ԲՄԽԱՇՁԲ-26/2-1 պայմանագրի շրջանակներում չափաբաժին 10-ով մշակվել է «Երևան քաղաքի Արաբկիր վարչական շրջանի Գյուլբենկյան փողոց 39 և 39Ա հասցեներում կոյուղագծերի վերակառուցման աշխատանքների նախագծանախահաշվային փաստաթղթերի կազմման խորհրդատվական աշխատանքներ» աշխատանքային նախագիծը (հետագայում ԱՆ):

ԱՆ-ի մշակման համար հիմք են հանդիսացել Պատվիրատուի կողմից տրամադրված տեխնիկական և ճարտարապետահատակագծային առաջադրանքները, «Վեոլիա Ջուր» ՓԲԸ կողմից տրամադրված միացման տեխնիկական պայմանները, տեղում մեր մասնագետների կողմից իրականացված ուսումնասիրությունները և «Վեոլիա Ջուր» ՓԲԸ համապատասխան ստորաբաժանման ինչպես նաև շահագործող և այլ շահագրգիռ կողմերի հետ կայացած քննարկումները և դրանց արդյունքում կայացված որոշումները:

ԱՆ-ի շրջանակներում մշակվել է Գյուլբենկյան փողոց 39 և 39Ա հասցեներում կոյուղատար համակարգի վերակառուցման աշխատանքային գծագրերը (տես գծագրական մաս Բաժին-ՋՋ), ինչպես նաև համապատասխան աշխատանքային ծավալները:

Վերոնշյալ աշխատանքների նպատակը դիտարկվող հասցեում կոյուղագծերի վերակառուցումն է ապահովելով բնակելի շենքերից առաջացած կենցաղային կեղտաջրերի կազմակերպված ձևով հեռացումը:

ԱՆ-ի սույն փաթեթը ներառում է աշխատանքային 2 գրքեր՝

Գիրք 1 - Ընդհանուր դրույթներ գծագրական մաս և ծավալաթերթ

Գիրք 2 - Նախահաշիվ

Ընդհանուր դրույթներ և գծագրական մաս և ծավալաթերթ - Գիրք 1-ով ներկայացված են ԱՆ-ի համապատասխան աշխատանքային գծագրերը, նախագծի համար հիմք հանդիսացող բոլոր փաստաթղթերը, համապատասխան բաժինների մանրամասն աշխատանքային ծավալների նկարագրությունը իրենց քանակներով, մասնագիտական եզրակացությունները, ԱՆ-ի բացատրագիրը, աշխատանքների կազմակերպման տեխնոլոգիական հիմնական պրոցեսների նկարագրությունը, առաջարկվող շինարարական մեքենաների, սարքերի և սարքավորումների ցանկը, ըստ պահանջվող քանակի, առաջարկվող աշխատակազմի ցանկը, բնապահպանական ռիսկերի նվազեցման միջոցառումները և այլն:

Նախահաշիվ – Գիրք 2-ով ներկայացված են աշխատանքային ծավալների մանրամասն նախահաշիվները:

ՄՇԱԿՎԱԾ ԱՇԽԱՏԱՆՔԱՅԻՆ ՆԱԽԱԳԾԻ ՀԱՄԱՌՈՏ ՆԿԱՐԱԳԻՐԸ

Վերակառուցվող կոյուղատար համակարգը ապահովելու է Գյուլբենկյան փողոց 39 և 39Ա հասցեների վերակառուցվող կոյուղու համակարգից ստացվող կեղտաջրերի կազմակերպված ձևով հեռացումը դեպի քաղաքային կոլեկտորներ, վերացնելով տարածքներում ներկայումս տիրող հակասանիտարական վիճակը:

Նշված հասցեում կոյուղատար համակարգը գտնվում է քայքայված վիճակում, չեն գործում դիտահորերը և խողովակաշարը ամբողջությամբ աշխատում է տղմակալված, որոնք էլ դառնում են հաճախակի վթարների պատճառ, շենքերի բակային հատվածում ստեղծելով հակասանիտարական վիճակ:

Գյուլբենկյան փողոց 39 և 39Ա հասցեներում գոյություն ունեցող կոլեկտորները անցնում են համայնքային նշանակության հողատարածքների միջով, դառնալով սպասարկման համար անհասանելի:

Սույն ԱՆ-ով նախատեսվում է փոխել կոլեկտորների ուղեգիծը՝ այն կառուցելով բակային ասֆալտապատ ճանապարհներով, միացնելով Արամ Խաչատրյան փողոցով անցնող Ø800մմ տրամագծի կոյուղու կոլեկտորին գոյություն ունեցող դիտահորում, ինչպես նաև ապահովելով հետագա անխոչնդոտ սպասարկումը:

<u>Գոյություն ունեցող համակարգի լուսանկարներ:</u>

Գյուլբենկյան փողոց 39 և 39Ա հասցեների աշխատանքային նախագծով նախատեսվել է պայմանական համարակալված Կ1,Կ1-1,Կ1-2 կոյուղու կոլեկտորի իրականացում DN200-400մմ տրամագծի, L=435.0մ ընդհանուր երկարությամբ պոլիէթիլենե լայնուկավոր ակոսավոր խողովակներից, D=1.0մ և D=1.5մ թվով 31 հատ գծային և անկյունային ե/բ դիտահորերի իրականացում (դիտահորերի մանրամասն մասնագրերը տես գծագրական մաս):

Նոր կառուցվող կոյուղատար համակարգը հիմնականում ընկած է շենքերի բակային՝ ասֆալտապատ հատվածներում, այդ հատվածներում խրամուղիների հետլիցքը իրականացվելու է անբողջությամբ ավազով, վերականգնվող ծածկույթը նախատեսված է իրականացնել գոյություն ունեցողին համապատասխան՝ նույն ֆռակցիաներով:

Ելնելով գոյություն ունեցող իրավիճակից կառուցվող խողովակաշարի մշակվող խրամուղիներում և փոսորակներում նախատեսված են նաև ձեռքով կատարման աշխատանքներ:

Սույն ԱՆ-ով նախատեսված է ապամոնտաժել գոյություն ունեցող դիտահորերի ծածկի սալերը, բաց փոսորակներում նախատեսելով ավազի հետլիցք և ծածկույթի վերականգնում՝ տվյալ մակերեսներին համապատասխան, որոնք ներառված են աշխատաքնային ծավալների ենթաբաժիններում:

Նշենք նաև, որ սույն ծրագրով նախատեսված է ամբողջությամբ վերականգնել գոյություն ունեցող համակարգին միացված կոյուղու ելքագծերը, որոնց համար կոլեկտորների աշխատանքային ծավալների ենթաբաժիններում նախատեսված են համապատասխան հողային, շինարարական և տեխնոլոգիական աշխատանքների ծավալներ:

Սույն ԱՆ-ով նախագծվող կոլեկտորների վրա դիտահորերի տեղերը ընտրված են հաշվի առնելով գոյություն ունեցող ելքագծերի տեղերը, ինչպես նաև հեռավորությունը մեկը մյուսից նախատեսվել է համաձայն СНИП-ի, սակայն կոյուղու դիտահորերի տեղերը շինարարության ընթացքում կարող են փոփոխվել՝ բացահայտված խնդիրները հաշվի առնելով, սակայն այս դեպքում ևս պետք է պահպանվեն նախագծով տրված դիտահորերի նորմատիվային (առավելագույն) հեռավորությունները մեկը մյուսից:

Նախագծվող կենցաղային կոյուղու և գոյություն ունեցող ջրամատակարարման համակարգի խողովակների ինչպես նաև այլ ստորգետնյա կոմունիկացիաների միջև հնարավոր են փոխհատումներ, շինարարության ընթացքում փոխհատվող հանգույցներում անհրաժեշտության դեպքում պետք է տրվեն համապատասխան լուծումներ:

Նախագծված կոյուղագծերի և գոյություն ունեցող ջրագծերի հնարավոր փոխհատումների դեպքում, (որոնք ի հայտ կգան շին. աշխատանքների ժամանակ) եթե ջրագիծը անցնում է կոյուղագծի տակով, անհրաժեշտ է ջրագծի վրա

նախատեսել պատյան խողովակ, իսկ եթե ջրագիծը անցնում է կոյուղագծի վրայով և խողովակների պատերի միջև հեռավորությունը չի գերազանցում 0.4մ-ը, այս դեպքում ջրագծերի վրա նույնպես նախատեսվում է պատյան խողովակների իրականացում:

Հարկ ենք համարում նշել, որ լրացուցիչ խնդիրներից խուսափելու նպատակով, հողային աշխատանքների իրականացման ընթացքում, Կապալառուն պարտադիր պետք է շինհրապարակ հրավիրի նաև ստորգետնյա կոմունիկացիաները շահագործող կազմակերպությունների ներկայացուցիչներին, տեղում կոմունիկացիաների տեղերը հստակեցնելու նպատակով:

Կոլեկտորների նախագծային թաղման խորությունների համար հաշվի է առնվել պոլիէթիլենե խողովակների վրա մեխանիկական բեռի ազդեցության պայմանը և թույլատրելի թեքությունները:

Ընդհանուր առմամբ, սույն ԱՆ-ով վերակառուցվող կոյուղատար համակարգում նախատեսվել է՝

- Պոլիէթիլենե DN400(GF),SN8 լայնուկավոր ակոսավոր խողովակներով կոյուղագծի կառուցում՝ 299.0 մ:
- Պոլիէթիլենե DN200(GF),SN8 լայնուկավոր ակոսավոր խողովակներով կոյուղագծի կառուցում՝ 136.0 մ:
- Պոլիէթիլենե DN400/200/160/110(GF),SN8 լայնուկավոր ակոսավոր խողովակներով ելքագծերի վերակառուցում՝ ընդհանուր 70.0 մ:
- D=1.5մ տրամագծով թվով 2 հատ ե/բ կլոր օղակներով դիտահորերի կառուցում:
- D=1.0մ տրամագծով թվով 29 հատ ե/բ կլոր օղակներով դիտահորերի կառուցում:

Դիտահորերի փաստացի և բանվորական բարձրությունները տես գծագրական մասում:

ԱՇԽԱՏԱՆՔՆԵՐԻ ԿԱԶՄԱԿԵՐՊՄԱՆ ԸՆԴՀԱՆՈՒՐ ԴՐՈՒՅԹՆԵՐ ԵՎ ԲԱՑԱՏՐԱԿԱՆ ՄԱՍ

Սույն նախագծով նախատեսված է իրականացնել Երևան քաղաքի Գյուլբենկյան փողոց 39 և 39Ա հասցեների կոյուղու համակարգի վերակառուցման աշխատանքները:

1.1 Նպատակները և աշխատանքների ամփոփագիրը

Աշխատանքային նախագիծը, մշակված է համաձայն Պատվիրատուի տեխնիկական առաջադրանքի պահանջների, ինչպես նաև տեղում իրականացված ուսումնասիրությունների և շահագրգիռ կողմերի հետ քննարկումների արդյունքում կայացրած որոշումների:

Նախագծի հիմնական նպատակն է ապահովել դիտարկվող տարածքների կոյուղատար համակարգի բարելավումը, բնակչության համար ստեղծելով ժամանակին համապատասխան սանիտարահիգիենիկ պայմաններ:

1.2 Շինհրապարակների գտնվելու վայրը

Շինհրապարակը գտնվում է Երևան քաղաքի Գյուլբենկյան փողոց 39 և 39Ա հասցեներում:

1.3 Ընդհանուր տեղեկություն շինհրապարակների և գոյություն ունեցող կառուցվածքների մասին

Որպես շինհրապարակ է ծառայում վերոնշյալ հասցեի բակային հատվածները, շինհրապարակների երկրաբանական տվյալները ավելի մանրամասն բերված են Գիրք 1-ի երկրաբանական եզրակացությունում:

Գյուլբենկյան փողոց 39 և 39Ա հասցեներում կոյուղատար համակարգը ներկայումս գտնվում է անբավարար վիճակում, խողովակաշարը բազմաթիվ հատվածներում ունի խցանված տեղամասեր, դիտահորերը մեծամասամբ քայքայված են և քանդված:

1.4 Մուտքը շինհրապարակ և պահեստներ

Մինչև շին. հրապարակ մուտք գործելը, Կապալառուն պետք է Պատվիրատուից ստանա համապատասխան շինարարության (քանդման) թույլտվությունը:

Մինչև շինարարական աշխատանքների իրականացումը, Կապալառուն պետք է համոզվի շինհրապարակ տանող և շինհրապարակի ներսում ճանապարհների մատչելիության մեջ: Կապալառուն պետք է հետազոտի

ճանապարհների վիճակը, հաշվի առնելով նրանց կրողունակության և գաբարիտային սահմանափակումները և շինհրապարակում աշխատող մեխանիզմների քաշն ու չափերը:

Թրթուրավոր մեխանիզմների տեղափոխումը ասֆալտապատ ճանապարհով անհրաժեշտ է իրականացնել տրայլերներով:

Բաց փոսորակները, խրամուղիները և հորերը պետք է ցանկապատվեն, կահավորվեն նախազգուշացնող նշաններով և լուսավորվեն գիշերային ժամերին:

Շինհրապարակի յուրաքանչյուր առանձին մաս, որտեղ կատարվում են շինարարական աշխատանքներ, պետք է մատչելի լինի բանվորների, մեխանիզմների ու մեքենաների համար:

Շինարարական նյութերը պետք է ընդունվեն և պահեստավորվեն ընդունված կարգով՝ դրանց համար նախատեսված տեղամասերում կամ պահեստներում:

1.5 Ինժեներա-գեոդեզիական հետազննություն

1.5.1 *Ընդհանուր դրույթներ*

Կապալառուն շինարարական աշխատանքների կատարման ընթացքում պետք է ապահովի նախագծային նիշերը, թեքությունները, անկյունները և նախագծային մյուս պահանջները:

Իրականացնի կառուցվածքների առանցքների ու անկյունների նշահարումը և նրանց ամրացումը:

1.5.2 *Տեղանքի տեղակապման տվյալներ*

Կառուցվածքների ու կոլեկտորների առանցքային, ինչպես նաև հիմնական կետերի տեղակապումը պետք է ստուգվի և ընդունվի Ինժեների կողմից:

Հենանիշը տրամադրվում է Կապալառուին շինարարությունը սկսելու ծանուցագրի հետ, սակայն Կապալառուն շինարարական աշխատանքները սկսելուց առաջ պետք է ստուգի հենանիշի ճշտությունը գլխավոր հենանիշի նկատմամբ:

1.5.3 *Ժամանակավոր հենանիշեր*

Կապալառուն շինությունների համար պետք է տեղադրի ժամանակավոր հենանիշեր, որոնց տեղը պետք է համաձայնեցվի Ինժեների հետ:

1.5.4 Կապալառուն պետք է մակարդակաչափումով տեղակապի բոլոր ժամանակավոր հենանիշերը հիմնական հենանիշի հետ:

1.5.5 ***<u>Շինարարության կազմակերպում</u>***

Ըստ շին.կազմակերպման նախագծի շին. աշխատանքների 2 փուլ՝ նախապատրաստական և հիմնական:

Նախապատրաստական փուլում կատարվում են հետևյալ աշխատանքները

- ժամանակավոր շարժական շինությունների տեղադրում ըստ շինության ընթացքի
- շին. տեղամասի ժամանակավոր ցանկապատում ըստ ընթացքի
- ժամանակավոր ճանապարհային նշանների տեղադրում
- շին. տեղամասի գիշերային լուսավորվածություն

Հիմնական փուլում կատարվում է խրամուղիների փորման և խողովակաշարերի մոնտաժման շինարարական աշխատանքները:
Հողային աշխատանքների համար ընտրված է փոքր հզորության հակադարձ շերեփով էքսկավատոր, ավելցուկային բնահողը տեղափոխվում է ավտոինքնաթափերի միջոցով մինչև 8.0 կմ, (մեքենա-մեխանիզմերի պահանջվող տեսակները և քանակները տես համապատասխան աղյուսակում) անմիջապես խողովակաշարերի և կառուցվածքների հիմքերի տակ բնահողը մշակվում է ձեռքի աշխատանքով՝ ձեռքի պարզագույն գործիքներով:
<u>Հետլիցքի իրականացում</u>
Նախագծվող պոլիէթիլենային խողովակաշարի տեղադրումից առաջ խրամուղու հատակը պետք է ենթարկել մանրակրկիտ հարթեցման, որից հետո նախապատրաստական շերտի ստեղծումը և հետլիցքը իրականացնել հետևյալ հաջորդականությամբ, պահպանելով նախագծային պահանջները՝

- Նախապատրաստական շերտի ստեղծում ավազով 10.0սմ հաստությամբ:
- Խողովակաշարի մոնտաժում:
- Պաշտպանիչ շերտի իրականացում խողովակի վերին շուրթից հաշված 20.0 սմ հաստությամբ – նույնպես նախատեսվում է իրականացնել ձեռքով, ավազով խողովակի շուրջ բոլորը տոփանումով, ինչը կբացառի խողովակի տեղաշարժը:
- Հետլիցքը իրականացվելու է էքսկավատորով, իսկ տոփանումը պետք է իրականացնել ձեռքով՝ ձեռքի տոփանիչ թրթռասալերով, տոփանվող մակերեսի ջրմամբ, 20.0-30.0 սմ հաստությամբ շերտերով՝ խտացման գործակիցը հասցնելով նախագծով տրված չափանիշներին:
  Սույն աշխատանքային նախագծով խրամուղիներում և փոսորակներում նախատեսվող բոլոր տիպի հետլիցքի գրունտների հարաբերեկան խտացման գործակիցները ($K_{խտացում}$) բերված են ստորև աղյուսակում:

№	Գրունտների դասակարգումը	Գրունտների հարաբերական խտացման գործակիցները ($K_{խտացում}$)
1	Ավազներ 2.0մմ-ից բարձր մասնիկների պարունակությամբ մինչև 65%	1.05

Բոլոր տիպի շին. աշխատանքերն անհրաժեշտ է կատարել պահպանելով անվտանգության տեխնիկնայի կանոնները ըստ СНИП III-IV.2008-ի դրույթներով, ինչպես նաև աշխատանքների կատարման նախագծում նշված լրացուցիչ միջոցառումներով:

Բոլոր տիպի շինարարական աշխատանքերը պետք է կատարել պահպանելով շին. նորմերը, կանոնները, ստանդարտները, ինպես նաև նախագծի տեխնիկական պայմանները: Բոլոր տիպի թաքնված աշխատանքերի համար պետք է կազմել թաքնված աշխատանքային ակտ տեխնիկական հսկողություն իրականացնող մարմնի կողմից հաստատված: Շին. տեղամասը կազմակերպելիս ղեկավարվել հակահրդեհային անվտանգության վարչության կողմից հաստատված դրույթներով, շին. տեղամասի հակահրդեհային անտանգության պատասխանատվությունը կրում է անմիջապես շինարարության ղեկավարը կամ նրան փոխարինող անձը:

Ամբողջ շինարարության ընթացքում կատարել միջոցառումներ շրջակա միջավայրի պահպանության վերաբերյալ: Թույլ չտալ թունավոր արտանետումների նորմայից ավել քանակություններ դեպի մթնոլորտ, շին. մեքենաները շին. տեղամաս պետքե մտնեն և դուրս գան մաքուր վիճակով:
Բնահողով բարձված մեքենաների թափքը պետք է թրջել և ծածկել պոլիէթիլենային թաղանթով, թույլ չտալով փոշու ամպի գոյացումներ:
Երեկոյան ժամերին դադարեցնել աղմկոտ աշխատանքների կատարումը:

Առաջարկվող շինարարական մեքենաների, սարքերի և սարքավորումների ցանկ, ըստ պահանջվող քանակի
Շինարարության տևողությունը՝ 3.0 ամիս:

Առաջարկվող աշխատակազմի ցանկ

№	Անվանումը
1	Շիանարարության ղեկավար
2	Շինարարաության ճարտարագետ-շինարար
3	Շին. Մոնտաժային աշխատանքների աշխղեկ
4	Էլեկտրիկ
5	Մետաղական կոնստրուկցիաների եռակցող
6	Ատաղձագործ
7	Բետոնագործ
8	Ներկարար
9	Գեոդեզիստ

Առաջարկվող մեքենա-մեխանիզմների ցանկ

№	Անվանումը	Քանակ/հատ
1	Էքսկավատոր՝ հակադարձ շերեփով V=0.24մ³ Որպես օրինակ՝ CAT 428F	2
2	Ավտոամբարձիչ (առնվազն 16մ սլաքի թռիչքով և 6տն. բեռնունակությամբ)	1
3	Ինքնաթափ բեռնատար մեքենա 12-20տն. բեռնատորողությամբ Որպես օրինակ՝ KAMAZ 5511, SHACMAN X3000, HOWO T5G 6x4	4
4	Էքսկավատորին ամրակցվող/ձեռքի պնևմատիկ հարվածահար մուրճ	1/2
5	Ձեռքի պարզագույն գործիքներ	20
6	Տոփանիչ (թրթռասալ), հզորությունը՝ 4.0-5.5 կՎտ	2
7	Շարժական էլեկտրաեռակցման սարքավորում	2
8	Նիվելիր/Տախեոմետր	2
9	Ներքին այրման շարժիչով շարժական գեներատոր	1

ՀԻՄՆԱԿԱՆ ԱՇԽԱՏԱՆՔՆԵՐԻ ԻՐԱԿԱՆԱՑՄԱՆ ՕՐԱՑՈՒՑԱՅԻՆ ԳՐԱՖԻԿ

Հ/Հ	Աշխատաքների անվանումը	*Ամիսներ*											
		1				2				3			
		Շաբաթներ											
		1	2	3	4	1	2	3	4	1	2	3	4
1	Մոբիլիզացիա												
	Ասֆալտբետոնե ծածկույթի կտրման աշխատանքներ												
3	Խրամուղիների և փտրակների փորման աշխատանքներ												
4	Խողովակների մոնտաժման աշխատանքներ												
5	Դիտահորերի կառուցման աշխատանքներ												
6	Կոյուղու կոլեկտորների փորձարկման աշխատանքներ												
7	Խրամուղիների և փտրակների ետլիցքի աշխատանքներ												
8	Տարածքների մաքրման, բարեկարգման խրամուղիների և փտորակների գոյություն ունեցող ծածկույթի վերականգման աշխատանքներ												

<u>ԲՆԱՊԱՀՊԱՆԱԿԱՆ ԵՎ ՍՈՑԻԱԼԱԿԱՆ ՌԻՍԿԵՐԻ ՆՎԱԶԵՑՄԱՆ ՄԻՋՈՑԱՌՈՒՄՆԵՐ</u>

Աշխատանքային նախագծով նախատեսված աշխատանքներն իրականացվելու են Երևան քաղաքի Արաբկիր վարչական շրջանում: Տարածքներում չկան հողերի օտարման կամ ժամանակավոր օգտագործման խնդիր, քանի որ կոլեկտորները ամբողջությամբ անցնում են ճանապարհներով:

Հնարավոր բացասական ազդեցությունները հիմնականում առնչվում են շինարարական աշխատանքների հետ՝ ուստի նրանք սահմանափակ են և կարճատև: Բացասական ազդեցությունները նվազեցնելու կամ կանխարգելելու նպատակով նախատեսվել են մեղմացնող միջոցառումներ, որին պարտավոր են հետևել շինարարը, հսկող և վերահսկող միավորները (Տես ստորև): Շինարարության ժամանակ կարելի է ակնկալել կարճատև բացասական ազդեցությունները՝

- Օդի աղտոտում
- Աղմուկ
- Երթևեկելի ճանապարհների խաթարում և ծանրաբեռնվածություն
- Շրջակա միջավայրի աղտոտում շինարարական և կենցաղային աղբով
- Հողային և ջրային ռեսուրսների աղտոտում վառելանյութով և քսայուղերով
- Ջրային և հողային ռեսուրսների աղտոտում քլորով:

Սոցիալական ազդեցություններից են Ճանապարհների խաթարումը և ծանրաբեռնվածության ավելացումը, բնակչության և շինարարներին սպառնացող վտանգները և այլն:

<u>Հողային և ջրային ռեսուրսների աղտոտումը վառելանյութով և քսայուղերով</u> բացառելու համար անհրաժեշտ է վերջիններս պահեստավորել մեկուսացված մակերեսի վրա՝ հողային և ջրային ռեսուրսներից հեռու տարածքներում, օգտագործված քսայուղերի հավաքման համար օգտագործել հատուկ տարաներ, որոնք հետագայում կհեռացվեն հատուկ տեղադրման վայրեր կամ վերամշակման համար հատկացված տեղանքներ:

<u>Շինարարական և կենցաղային աղբով</u> շրջակա միջավայրի աղտոտումը կանխելու նպատակով դրանք տեղափոխել համայնքի համապատասխան աղբավայր՝ նախապես պայմանագիր ունենալով համայնքի ղեկավարության կամ աղբավայրը շահագործողների հետ:

Շինարարական աշխատանքների ժամանակ առաջացող ***<u>փոշու ազդեցությունը</u>*** նվազեցնելու համար պարբերաբար ջրել շինարարության տարածքը:

<u>Աղմուկի ազդեցությունը</u> կանխելու նպատակով՝ սահմանափակել գիշերային աշխատանքը բնակեցված տարածքներում, խուսափել աղմկահարույց մեքենաների և սարքավորումների օգտագործումից:

Շինարարության ժամանակ ***<u>բնակչությանը և շինարարներին սպառնացող վտանգները</u>*** կանխելու նպատակով ժամանակավոր տեղադրման սահմանազատող մետաղական ճաղավանդակներով ցանկապատել շինհրապարակը, վերջիններիս վրա տեղադրելով գիշերային լուսավորություն համար նախատեսված առկայծող լուսատուներ:

Մետաղական ճաղավանդակների նվազագույն բարձրությունը պետք է լինի 1.50մ:

Այն հատվածներում, որտեղ առկա են բնակչության ինտեսնիվ տեղաշարժ, բաց խրամուղիների և փոսորակների վրա տեղադրել ժամանակավոր հետիոտնային մետաղական, բազրիքավոր կամրջակներ:

Վերահսկել չլիազորված անձանց մուտքը շինհրապարակ, վտանգավոր տեղերում տեղադրել նախազգուշացնող նշաններ, իրականացնել սարքավորումների պարբերական զննումներ որակավորված աշխատակիցների միջոցով, ինչպես նաև պարբերաբար անվտանգության աուդիտներ, շինարարների համար կազմակերպել առաջին օգնության և անվտանգության դասընթացներ:

Ապահովել աշխատանքային անվտանգության և առողջության կանոնները:

Նախագծի գլխավոր ինժեներ Է. Հողաբաշյան

Երևանի քաղաքապետարանի կարիքների համար

ԵՐԵՎԱՆ ՔԱՂԱՔԻ ԱՐԱԲԿԻՐ ՎԱՐՉԱԿԱՆ ՇՐՋԱՆԻ ԳՅՈՒԼԲԵՆԿՅԱՆ ՓՈՂՈՑ 39 ԵՎ 39Ա ՀԱՍՑԵՆԵՐՈՒՄ ԿՈՅՈՒՂԱԳԾԻ ՎԵՐԱԿԱՌՈՒՑՄԱՆ ԱՇԽԱՏԱՆՔՆԵՐԻ ՆԱԽԱԳԾԱՆԱԽԱՀԱՇՎԱՅԻՆ ՓԱՍՏԱԹՂԹԵՐԻ ԿԱԶՄՄԱՆ ԽՈՐՀՐԴԱՏՎԱԿԱՆ ԱՇԽԱՏԱՆՔՆԵՐ

Օբյեկտի նախատեսված աշխատանքների իրականացման համար կիրառվող նյութերի և կոնստրուկցիաների նվազագույն երաշխիքային ժամկետների ցանկ

Նյութի կամ կոնստրուկցիայի անվանումը	Համապատասխանեցման սերտիֆիկատի անհրաժեշտությունը	Երաշխիքային նվազագույն ժամկետ, տարի
Ցեմենտ	այո	30
Ավազ	այո	30
Խիճ	այո	30
Պողպատ	այո	30
Բիտում կամ բիտումա-պոլիմերային քանյութեր	այո	5
Ներկանյութեր	այո	5

‹‹ԷՅՉ-Ի-ԷՅ›› ՍՊԸ

տնօրեն՝ Է. Հողաբաշյան

Երևանի քաղաքապետարանի կարիքների համար

ԵՐԵՎԱՆ ՔԱՂԱՔԻ ԱՐԱԲԿԻՐ ՎԱՐՉԱԿԱՆ ՇՐՋԱՆԻ ԳՅՈՒԼԲԵՆԿՅԱՆ ՓՈՂՈՑ 39 ԵՎ 39Ա ՀԱՍՑԵՆԵՐՈՒՄ ԿՈՅՈՒՂԱԳԾԻ ՎԵՐԱԿԱՌՈՒՑՄԱՆ ԱՇԽԱՏԱՆՔՆԵՐԻ ՆԱԽԱԳԾԱՆԱԽԱՀԱՇՎԱՅԻՆ ՓԱՍՏԱԹՂԹԵՐԻ ԿԱԶՄՄԱՆ ԽՈՐՀՐԴԱՏՎԱԿԱՆ ԱՇԽԱՏԱՆՔՆԵՐ

Օբյեկտի նախատեսված աշխատանքների իրականացումից շահագործման նվազագույն երաշխիքային ժամկետների ցանկ

Վերակառուցվող կամ նոր կառուցվող հատվածներ	Երաշխիքային նվազագույն ժամկետ, տարի	Աղբյուրը և նորմատիվը
Հավաքովի ե/բ օղակներով դիտահորեր	35-40	ըստ գրականության
Պոլիէթիլենե խողովակներ	75-80	ըստ արտադրող ընկերությունների տրված տեխնիկական բնութագրերի

Արտադրանքի վերջնական երաշխիքային ժամկետները պետք է ճշտել արտադրող կազմակերպության կողմից ներկայացվող տվյալների հիման վրա

‹‹ԷՅՉ-Ի-ԷՅ›› ՍՊԸ

տնօրեն՝ Է. Հողաբաշյան

<u>Երևանի քաղաքապետարանի կարիքների համար</u>

ԵՐԵՎԱՆ ՔԱՂԱՔԻ ԱՐԱԲԿԻՐ ՎԱՐՉԱԿԱՆ ՇՐՋԱՆԻ ԳՅՈՒԼԲԵՆԿՅԱՆ ՓՈՂՈՑ 39 ԵՎ 39Ա ՀԱՍՑԵՆԵՐՈՒՄ ԿՈՅՈՒՂԱԳԾԻ ՎԵՐԱԿԱՌՈՒՑՄԱՆ ԱՇԽԱՏԱՆՔՆԵՐԻ ՆԱԽԱԳԾԱՆԱԽԱՀԱՇՎԱՅԻՆ ՓԱՍՏԱԹՂԹԵՐԻ ԿԱԶՄՄԱՆ ԽՈՐՀՐԴԱՏՎԱԿԱՆ ԱՇԽԱՏԱՆՔՆԵՐ

Օբյեկտի նախատեսված աշխատանքները իրականացնող կապալառու կազմակերպության նվազագույն երաշխիքային ժամկետներ

Մրցույթում հաղթող Կապալառու կազմակերպությունը պարտավոր է 1 տարի երաշխիքային ժամկետում վերացնել իր կողմից կատարված աշխատանքներում շինարարական գործնթացից առաջացած բոլոր թերությունները:

‹‹ԷՅՉ-Ի-ԷՅ›› ՍՊԸ

տնօրեն՝ Է. Հողաբաշյան

Երևանի քաղաքապետարանի կարիքների համար

ԵՐԵՎԱՆ ՔԱՂԱՔԻ ԱՐԱԲԿԻՐ ՎԱՐՉԱԿԱՆ ՇՐՋԱՆԻ ԳՅՈՒԼԲԵՆԿՅԱՆ ՓՈՂՈՑ 39 ԵՎ 39Ա ՀԱՍՑԵՆԵՐՈՒՄ ԿՈՅՈՒՂԱԳԾԻ ՎԵՐԱԿԱՌՈՒՑՄԱՆ ԱՇԽԱՏԱՆՔՆԵՐԻ ՆԱԽԱԳԾԱՆԱԽԱՀԱՇՎԱՅԻՆ ՓԱՍՏԱԹՂԹԵՐԻ ԿԱԶՄՄԱՆ ԽՈՐՀՐԴԱՏՎԱԿԱՆ ԱՇԽԱՏԱՆՔՆԵՐ

Օբյեկտի նախատեսված աշխատանքների իրականացման համար պահանջվող լիցենզիաներ

Կապիտալ շինարարության իրականացում, ըստ քաղաքաշինության հետևյալ ոլորտի՝ Ջրամատակարարում և ջրահեռացում (Ջրամատակարարման և ջրահեռացման ներքին և արտաքին ցանցեր, հիդրոմելորացիա)

‹‹ԷՅՁ-Ի-ԷՅ›› ՍՊԸ

տնօրեն՝ Է. Հողաբաշյան

permits-backend@e-gov.am Сегодня, 12:11
Кому: вам

Հարգելի ԷՐԻԿ ՀՈԴԱԲԱՇՅԱՆ,

«Հետագիծ-նախագծի համաձայնեցման դիմում»-ը ՀԱՍՏԱՏՎԵԼ Է «Վեոլիա ջուր» ՓԲԸ-ի կողմից:

Նշումներ ծառայությունը մատուցողի կողմից՝
Բոլոր կողմերի հաստատումից հետո, համայնքը կընդունի տրամադրման կամ մերժման որոշում, որի մասին կծանուցվեք դիմումում նշված էլ-փոստին:

Դիմումի մանրամասները ստորև՝

Ծառայության տեսակը	Ծառայություն մատուցող
Համաձայնեցում «Վեոլիա ջուր» ՓԲ ընկերության հետ	**«Վեոլիա ջուր» ՓԲԸ**
Կառուցապատող	Կառուցապատվող գույքի հասցե
ԷՐԻԿ ՀՈԴԱԲԱՇՅԱՆ	**Գյուլբենկյան փողոց 39 և 39ա հասցեներ**

Հարգանքով,
Կառուցապատման թույլտվությունների միասնական համակարգի թիմ

2026-06-08 12:11:01

P permits-backend@e-gov.am Сегодня, 11:51
Кому: вам

Հարգելի ԷՐԻԿ ՀՈՂԱԲԱՇՅԱՆ,

Հետագիծ-նախագծի համաձայնեցման դիմումին -ը ՏՐՎԵԼ Է ԴՐԱԿԱՆ ԵԶՐԱԿԱՑՈՒԹՅՈՒՆ «Հայաստանի էլեկտրական ցանցեր» ՓԲԸ-ի կողմից:

Նշումներ ծառայությունը մատուցողի կողմից՝
Շինարարական աշխատանքների կատարման ժամանակ անհրաժեշտ է այդ մասին տեղեկացնել <<ՀԷՑ>> ՓԲ ընկերության աշխատակիցներին և պահպանել ՀՀ կառավարության կողմից հաստատված անվտանգության կանոններն ու նորմերը: Առանց <<ՀԷՑ>> ՓԲ ընկերության համապատասխան ներկայացուցչի ներկայության, որևէ շինարարական աշխատանք չիրականացնել:

Դիմումի մանրամասները ստորև՝

Ծառայության տեսակը	Ծառայություն մատուցող
Համաձայնեցում «Հայաստանի էլեկտրական ցանցեր» ՓԲ ընկերության հետ	**«Հայաստանի էլեկտրական ցանցեր» ՓԲԸ**
Կառուցապատող	Կառուցապատվող գույքի հասցե
ԷՐԻԿ ՀՈՂԱԲԱՇՅԱՆ	**Գյուլբենկյան փողոց 39 և 39ա հասցեներ**

Հարգանքով,
Կառուցապատման թույլտվությունների միասնական համակարգի թիմ

2026-06-10 11:51:45

P permits-backend@e-gov.am Сегодня, 12:19
Кому: вам

Հարգելի **ԷՐԻԿ ՀՈՂԱԲԱՑՅԱՆ**,

Հետագիծ-նախագծի համաձայնեցման հարցումը-ը ՀԱՍՏԱՏՎԵԼ Է «Գազպրոմ Արմենիա» ՓԲԸ-ն կողմից:

Նշումներ ծառայությունը մատուցողի կողմից՝
Առարկություններ չկան

Դիմումի մանրամասները ստորև՝

Ծառայության տեսակը	Ծառայություն մատուցող
Համաձայնեցում «ԳազպրոմԱրմենիա» ՓԲ ընկերության հետ	**«ԳազպրոմԱրմենիա» ՓԲԸ**
Կառուցապատող	Կառուցապատվող գույքի հասցե
ԷՐԻԿ ՀՈՂԱԲԱՑՅԱՆ	**Գյուլբենկյան փողոց 39 և 39ա հասցեներ**

Հարգանքով,
Կառուցապատման թույլտվությունների միասնական համակարգի թիմ

2026-06-10 12:19:03

ԾԱՎԱԼԱԹԵՐԹ

Օբյեկտի անվանումը՝ Երևան քաղաքի Արաբկիր վարչական շրջանի Գյուլբենկյան փողոց 39 և 39Ա հասցեներում կոյուղագծի վերակառուցում

Ծավալաթերթ

Հ/Հ	Աշխատանքների տեսակները և անվանումը	Չ/Մ	Քանակ	Միավ. արժեքը (հազար ՀՀ դրամ)	Գումարը (հազար ՀՀ դրամ)
1	*2*	*3*	*4*	*5*	*6*
	1. Կոյուղու կոլեկտոր-Կ1				
	1.1. Հողային աշխատանքներ				
1	Ասֆալտբետոնե ծածկույթի կտրում	մ	898.00		
2	Ասֆալտբետոնե ծածկույթի քանդում հարվածահար մուրճով խրամուղու և փոսորակների ասֆալտապատ ծածկույթի ընդհանուր մակերեսի (880.0մ^2) 50%-ի չափով	մ^3	44.00		
3	Խրամուղու և փոսորակների մշակում IV կարգի գրունտներում էքսկավատորով (քանդված ասֆալտբետոն և խիճ), կողալիցքով	մ^3	176.0		
4	Կողալիցքի ասֆալտբետոնի և խճի բարձում սայլակներ	մ^3	176.0		
5	Բարձած ասֆալտբետոնի և խճի տեղափոխում սայլակով միջինը 50.0 մ հեռավորությամբ, բարձելով ա/մ	մ^3	176.0		
6	Բարձած ասֆալտբետոնի և խճի տեղափոխում 8.0 կմ Սիլիկյան աղբավայր	տ	334.40		
7	Խրամուղում և փոսորակներում VI կարգի գրունտների փխրեցում հիդրոմուրճով	մ^3	310.0		
8	Խրամուղու և փոսորակների մշակում էքսկավատորով VI կարգի նախօրոք փխրեցրած գրունտներում, կողալիցքով	մ^3	310.0		
9	Խրամուղում և փոսորակներում VI կարգի գրունտների փխրեցում ձեռքի հարվածահար մուրճով, կողալիցքով	մ^3	130.0		
10	Կողալիցքի VI կարգի գրունտների բարձում սայլակներ	մ^3	440.0		
11	Բարձած VI կարգի գրունտների տեղափոխում սայլակով միջինը 50.0 մ հեռավորությամբ, բարձելով ա/մ	մ^3	440.0		
12	Բարձած գրունտի տեղափոխում 8.0 կմ Սիլիկյան աղբավայր	տ	1,012.0		
13	Խրամուղու և փոսորակների մշակում V կարգի գրունտներում էքսկավատորով, կողալիցքով	մ^3	310.0		
14	Խրամուղու և փոսորակների մշակում V կարգի գրունտներում, ձեռքով, կողալիցքով	մ^3	130.0		
15	Կողալիցքի V կարգի գրունտների բարձում սայլակներ	մ^3	440.0		
16	Բարձած V կարգի գրունտների տեղափոխում սայլակով միջինը 50.0 մ հեռավորությամբ, բարձելով ա/մ	մ^3	440.0		
17	Բարձած գրունտի տեղափոխում 8.0 կմ Սիլիկյան աղբավայր	տ	968.00		
18	Խրամուղու և փոսորակների մշակում IV կարգի գրունտներում, էքսկավատորով, կողալիցքով	մ^3	155.0		
19	Խրամուղու և փոսորակների մշակում IV կարգի գրունտներում ձեռքով, կողալիցքով	մ^3	65.0		
20	Կողալիցքի IV կարգի գրունտների բարձում սայլակներ	մ^3	220.0		
21	Բարձած IV կարգի գրունտների տեղափոխում սայլակով միջինը 50.0 մ հեռավորությամբ, բարձելով ա/մ	մ^3	220.0		
22	Բարձած գրունտի տեղափոխում 8.0 կմ Սիլիկյան աղբավայր	տ	440.0		
23	Խրամուղու և փոսորակների շեպերի ամրացում վահաններով, ըստ բնահողի ծավալի	մ^3	225.0		

1	2	3	4	5	6
24	Խրամուղու և փոսորակների լրամշակում ձեռքով, հատակի հարթեցմամբ	$մ^3$	14.0		
25	Ավազի նախապատրաստական շերտի իրականացում h=10սմ հաստությամբ (0-5.0 մմ խոշորությամբ բազալտե խիճ)	$մ^3$	28.0		
26	Ավազի պաշտպանիչ շերտի իրականացում (0-5.0 մմ խոշորությամբ բազալտե խիճ)	$մ^3$	145.0		
27	Խրամուղու և փոսորակների հետլիցք, ավազով՝ տոփանումով (0-5.0 մմ խոշորությամբ բազալտե խիճ)	$մ^3$	823.0		
28	Շին նյութերի տեղափոխում ձեռքով միջինը 50.0 մ հեռավորությամբ	տ	311.40		
29	Խճի նախապատրաստական շերտի իրականացում h=15սմ հաստությամբ	$մ^2$	880.0		
30	Խոշորահատիկ ասֆալտբետոնե ծածկույթի իրականացում h=6սմ հաստությամբ	$մ^2$	880.0		
31	Մանրահատիկ ասֆալտբետոնե ծածկույթի իրականացում h=4սմ հաստությամբ	$մ^2$	880.0		
1.2. Տեխնոլոգիական աշխատանքներ					
1	Կոյուղու DN400(GF) SN8 տիպի պոլիէթիլենե լայնուկավոր ակոսավոր խողովակների մոնտաժում, փորձարկումով	մ	299.0		
2	Կոյուղու DN200(GF) SN8 տիպի պոլիէթիլենե լայնուկավոր ակոսավոր խողովակների մոնտաժում, փորձարկումով	մ	96.0		
3	Գոյություն ունեցող կոյուղագծի ե/բ հորի պատի վրա անցքի բացում	տեղ	1.0		
4	Անցքի փակում ցեմենտավազային շաղախով	$մ^2$	0.20		
1.3. Շինարարական աշխատանքներ					
Ե/բ դիտահորեր ԳԴՀ-1-16, ԱԴՀ-1-11 D=1.0մ, D=1.5մ Hաշխ.=0.60-2.40 մ					
1	Նախապատրաստական շերտի իրականացում B7.5 դասի բետոնից h=10սմ հաստությամբ	$մ^3$	8.50		
2	Բետոնե վաքի իրականացում B12.5 դասի բետոնից առվակի երկաթայնացումով	$մ^3$	34.170		
3	D=1.5մ տրամագծով հավաքովի ե/բ էլեմենտներով հորի կառուցում	$մ^3$	5.360		
4	Հիմքի հավաքովի ե/բ սալ ՀՍ 15 տիպի	հատ	2.0		
5	Պատի հավաքովի ե/բ օղակ ՊՕ 15-9 տիպի	հատ	4.0		
6	Պատի հավաքովի ե/բ օղակ ՊՕ 15-6 տիպի	հատ	2.0		
7	Ծածկի հավաքովի ե/բ սալ ԾՍ 15 տիպի, թուջե ծանր մտոց կափարիչով	հատ	2.0		
8	D=1.0մ տրամագծով հավաքովի ե/բ էլեմենտներով հորի կառուցում	$մ^3$	18.270		
9	Հիմքի հավաքովի ե/բ սալ ՀՍ 10 տիպի	հատ	25.0		
10	Պատի հավաքովի ե/բ օղակ ՊՕ 10-9 տիպի	հատ	8.0		
11	Պատի հավաքովի ե/բ օղակ ՊՕ 10-6 տիպի	հատ	24.0		
12	Ծածկի հավաքովի ե/բ սալ ԾՍ 10 տիպի, թուջե ծանր մտոց կափարիչով	հատ	25.0		
13	Ներդիր դետալների տեղադրում	կգ	284.40		
14	Մետաղական ելարանների տեղադրում	կգ	202.90		
15	Մետաղական կոնստրուկցիաների երկշերտ յուղաներկում	տ	0.4873		
16	Պատերի արտաքին մակերեսների ջրամեկուսացում 2 շերտ բիտումային մածիկով	$մ^2$	200.0		
2. Կոյուղու կոլեկտոր-Կ1-1					
2.1. Հողային աշխատանքներ					
1	Ասֆալտբետոնե ծածկույթի կտրում	մ	44.0		

1	2	3	4	5	6
2	Ասֆալտբետոնե ծածկույթի քանդում հարվածահար մուրճով խրամուղու և փոսորակների ասֆալտապատ ծածկույթի ընդհանուր մակերեսի (40.0մ^2) 50%-ի չափով	մ^3	2.0		
3	Խրամուղու և փոսորակի մշակում IV կարգի գրունտներում էքսկավատորով (քանդված ասֆալտբետոն և խիճ), բարձելով ա/մ	մ^3	8.0		
4	Բարձած ասֆալտբետոնի և խճի տեղափոխում 8.0 կմ Սիլիկյան աղբավայր	տ	15.20		
5	Խրամուղում և փոսորակներում VI կարգի գրունտների փխրեցում հիդրոմուրճով	մ^3	10.0		
6	Խրամուղու և փոսորակների մշակում էքսկավատորով VI կարգի նախօրոք փխրեցրած գրունտներում բարձելով ա/մ	մ^3	10.0		
7	Խրամուղում և փոսորակներում VI կարգի գրունտների փխրեցում ձեռքի հարվածահար մուրճով, կողալիցքով	մ^3	4.0		
8	Կողալիցքի VI կարգի գրունտների բարձում ա/մ	մ^3	4.0		
9	Բարձած գրունտի տեղափոխում 8.0 կմ Սիլիկյան աղբավայր	տ	32.20		
10	Խրամուղու և փոսորակների մշակում V կարգի գրունտներում էքսկավատորով, բարձելով ա/մ	մ^3	10.0		
11	Խրամուղու և փոսորակների մշակում V կարգի գրունտներում, ձեռքով, կողալիցքով	մ^3	4.0		
12	Կողալիցքի V կարգի գրունտների բարձում ա/մ	մ^3	4.0		
13	Բարձած գրունտի տեղափոխում 8.0 կմ Սիլիկյան աղբավայր	տ	30.80		
14	Խրամուղու և փոսորակների մշակում IV կարգի գրունտներում, էքսկավատորով, բարձելով ա/մ	մ^3	6.0		
15	Խրամուղու և փոսորակների մշակում IV կարգի գրունտներում ձեռքով, կողալիցքով	մ^3	2.0		
16	Կողալիցքի IV կարգի գրունտների բարձում ա/մ	մ^3	2.0		
17	Բարձած գրունտի տեղափոխում 8.0 կմ Սիլիկյան աղբավայր	տ	16.00		
18	Խրամուղու և փոսորակների լրամշակում ձեռքով, հատակի հարթեցմամբ	մ^3	0.50		
19	Ավազի նախապատրաստական շերտի իրականացում h=10սմ հաստությամբ (0-5.0 մմ խոշորությամբ բազալտե խիճ)	մ^3	1.0		
20	Ավազի պաշտպանիչ շերտի իրականացում (0-5.0 մմ խոշորությամբ բազալտե խիճ)	մ^3	6.0		
21	Խրամուղու և փոսորակների հետլիցք, ավազով՝ տոփանումով (0-5.0 մմ խոշորությամբ բազալտե խիճ)	մ^3	26.0		
22	Խճի նախապատրաստական շերտի իրականացում h=15սմ հաստությամբ	մ^2	40.0		
23	Խոշորահատիկ ասֆալտբետոնե ծածկույթի իրականացում h=6սմ հաստությամբ	մ^2	40.0		
24	Մանրահատիկ ասֆալտբետոնե ծածկույթի իրականացում h=4սմ հաստությամբ	մ^2	40.0		
	2.2. Տեխնոլոգիական աշխատանքներ				
1	Կոյուղու DN200(GF) SN8 տիպի պոլիէթիլենե լայնուկավոր ակոսավոր խողովակների մոնտաժում, փորձարկումով	մ	18.0		
2	Գոյություն ունեցող կոյուղագծի ե/բ հորի պատի վրա անցքի բացում	տեղ	1.0		
3	Անցքի փակում ցեմենտավազային շաղախով	մ^2	0.10		
	2.3. Շինարարական աշխատանքներ				
	Ե/բ դիտահորեր ԳԴՀ-1, ԱԴՀ-1 D=1.0մ Հաշխ.=0.60 մ				
1	Նախապատրաստական շերտի իրականացում B7.5 դասի բետոնից h=10սմ հաստությամբ	մ^3	0.60		
2	Բետոնե վաքի իրականացում B12.5 դասի բետոնից առվակի երկաթայնացումով	մ^3	1.680		

1	2	3	4	5	6
3	D=1.0մ տրամագծով հավաքովի ե/բ էլեմենտներով հորի կառուցում	$մ^3$	1.280		
4	Հիմքի հավաքովի ե/բ սալ ՀՍ 10 տիպի	հատ	2.0		
5	Պատի հավաքովի ե/բ օղակ ՊՕ 10-6 տիպի	հատ	2.0		
6	Ծածկի հավաքովի ե/բ սալ ԾՍ 10 տիպի, թուջե ծանր մտոց կափարիչով	հատ	2.0		
7	Ներդիր դետալների տեղադրում	կգ	13.60		
8	Մետաղական կոնստրուկցիաների երկշերտ յուղաներկում	տ	0.0136		
9	Պատերի արտաքին մակերեսների ջրամեկուսացում 2 շերտ բիտումային մածիկով	$մ^2$	10.0		
3. Կոյուղու կոլեկտոր-Կ1-2					
3.1. Հողային աշխատանքներ					
1	Ասֆալտբետոնե ծածկույթի կտրում	մ	52.0		
2	Ասֆալտբետոնե ծածկույթի քանդում հարվածահար մուրճով խրամուղու և փոսորակների ասֆալտապատ ծածկույթի ընդհանուր մակերեսի (50.0$մ^2$) 50%-ի չափով	$մ^3$	2.50		
3	Խրամուղու և փոսորակի մշակում IV կարգի գրունտներում էքսկավատորով (քանդված ասֆալտբետոն և խիճ), բարձելով ա/մ	$մ^3$	10.0		
4	Բարձած ասֆալտբետոնի և խճի տեղափոխում 8.0 կմ Սիլիկյան աղբավայր	տ	19.00		
5	Խրամուղում և փոսորակներում VI կարգի գրունտների փխրեցում հիդրոմուրճով	$մ^3$	19.50		
6	Խրամուղու և փոսորակների մշակում էքսկավատորով VI կարգի նախօրոք փխրեցրած գրունտներում բարձելով ա/մ	$մ^3$	19.50		
7	Խրամուղում և փոսորակներում VI կարգի գրունտների փխրեցում ձեռքի հարվածահար մուրճով, կողալիցքով	$մ^3$	6.50		
8	Կողալիցքի VI կարգի գրունտների բարձում ա/մ	$մ^3$	6.50		
9	Բարձած գրունտի տեղափոխում 8.0 կմ Սիլիկյան աղբավայր	տ	59.80		
10	Խրամուղու և փոսորակների մշակում V կարգի գրունտներում էքսկավատորով, բարձելով ա/մ	$մ^3$	19.50		
11	Խրամուղու և փոսորակների մշակում V կարգի գրունտներում, ձեռքով, կողալիցքով	$մ^3$	6.50		
12	Կողալիցքի V կարգի գրունտների բարձում ա/մ	$մ^3$	6.50		
13	Բարձած գրունտի տեղափոխում 8.0 կմ Սիլիկյան աղբավայր	տ	57.20		
14	Խրամուղու և փոսորակների մշակում IV կարգի գրունտներում, էքսկավատորով, բարձելով ա/մ	$մ^3$	9.0		
15	Խրամուղու և փոսորակների մշակում IV կարգի գրունտներում ձեռքով, կողալիցքով	$մ^3$	3.0		
16	Կողալիցքի IV կարգի գրունտների բարձում ա/մ	$մ^3$	3.0		
17	Բարձած գրունտի տեղափոխում 8.0 կմ Սիլիկյան աղբավայր	տ	24.00		
18	Խրամուղու և փոսորակների լրամշակում ձեռքով, հատակի հարթեցմամբ	$մ^3$	1.00		
19	Ավազի նախապատրաստական շերտի իրականացում h=10սմ հաստությամբ (0-5.0 մմ խոշորությամբ բազալտե խիճ)	$մ^3$	2.0		
20	Ավազի պաշտպանիչ շերտի իրականացում (0-5.0 մմ խոշորությամբ բազալտե խիճ)	$մ^3$	8.0		
21	Խրամուղու և փոսորակների հետլիցք, ավազով՝ տոփանումով (0-5.0 մմ խոշորությամբ բազալտե խիճ)	$մ^3$	50.0		
22	Խճի նախապատրաստական շերտի իրականացում h=15սմ հաստությամբ	$մ^2$	50.0		
23	Խոշորահատիկ ասֆալտբետոնե ծածկույթի իրականացում h=6սմ հաստությամբ	$մ^2$	50.0		

1	2	3	4	5	6
24	Մանրահատիկ ասֆալտբետոնե ծածկույթի իրականացում h=4սմ հաստությամբ	մ^2	50.0		
	3.2. Տեխնոլոգիական աշխատանքներ				
1	Կոյուղու DN200(GF) SN8 տիպի պոլիէթիլենե լայնուկավոր ակոսավոր խողովակների մոնտաժում, փորձարկումով	մ	22.0		
2	Գոյություն ունեցող կոյուղագծի ե/բ հորի պատի վրա անցքի բացում	տեղ	1.0		
3	Անցքի փակում ցեմենտավազային շաղախով	մ^2	0.10		
	3.3. Շինարարական աշխատանքներ				
	Ե/բ դիտահորեր ԳԴՀ-1, ԱԴՀ-1 D=1.0մ *Hաշխ.=1.20 մ*				
1	Նախապատրաստական շերտի իրականացում B7.5 դասի բետոնից h=10սմ հաստությամբ	մ^3	0.60		
2	Բետոնե վաքի իրականացում B12.5 դասի բետոնից առվակի երկաթայնացումով	մ^3	2.200		
3	D=1.0մ տրամագծով հավաքովի ե/բ էլեմենտներով հորի կառուցում	մ^3	1.340		
4	Հիմքի հավաքովի ե/բ սալ ՀՍ 10 տիպի	հատ	2.0		
5	Պատի հավաքովի ե/բ օղակ ՊՕ 10-6 տիպի	հատ	4.0		
6	Ծածկի հավաքովի ե/բ սալ ԾՍ 10 տիպի, թուջե ծանր մտոց կափարիչով	հատ	2.0		
7	Ներդիր դետալների տեղադրում	կգ	30.40		
8	Մետաղական ելարանների տեղադրում	կգ	26.20		
9	Մետաղական կոնստրուկցիաների երկշերտ յուղաներկում	տ	0.0566		
10	Պատերի արտաքին մակերեսների ջրամեկուսացում 2 շերտ բիտումային մածիկով	մ^2	15.0		
	4. Ելքագծերի վերակառուցում				
	4.1. Քանդման և ապամոնտաժման աշխատանքներ				
1	Գոյություն ունեցող բազալտե եզրաքարերի ապամոնտաժում, պահեստավորելով տարածքում	մ	10.0		
2	Պահեստավորված եզրաքարերի մոնտաժում, բետոնե հիմքով	մ	10.0		
3	Գոյություն ունեցող դիտահորերի ծածկի սալերի ապամոնտաժում, բարձելով ա/մ	հատ	40.0		
4	Բարձած ծածկի սալերի տեխափոխում մինչև 10.0 կմ, հանձնելով շահագործող կազմակերպությանը	տ	22.00		
	4.2. Հողային աշխատանքներ				
1	Ասֆալտբետոնե ծածկույթի կտրում	մ	140.0		
2	Ասֆալտբետոնե ծածկույթի քանդում հարվածահար մուրճով խրամուղու և փոսորակների ասֆալտապատ ծածկույթի ընդհանուր մակերեսի (100.0մ^2) 50%-ի չափով	մ^3	5.0		
3	Խրամուղու և փոսորակի մշակում IV կարգի գրունտներում էքսկավատորով (քանդված ասֆալտբետոն և խիճ), բարձելով ա/մ	մ^3	20.0		
4	Բարձած ասֆալտբետոնի և խճի տեղափոխում 8.0 կմ Սիլիկյան աղբավայր	տ	38.00		
5	Խրամուղում և փոսորակներում VI կարգի գրունտների փխրեցում հիդրոմուրճով	մ^3	28.00		
6	Խրամուղու և փոսորակների մշակում էքսկավատորով VI կարգի նախօրոք փխրեցրած գրունտներում բարձելով ա/մ	մ^3	28.00		
7	Խրամուղում և փոսորակներում VI կարգի գրունտների փխրեցում ձեռքի հարվածահար մուրճով, կողալիցքով	մ^3	12.00		
8	Կողալիցքի VI կարգի գրունտների բարձում ա/մ	մ^3	12.00		
9	Բարձած գրունտի տեղափոխում 8.0 կմ Սիլիկյան աղբավայր	տ	92.00		

1	2	3	4	5	6
10	Խրամուղու և փոսորակների մշակում V կարգի գրունտներում էքսկավատորով, բարձելով ա/մ	$մ^3$	28.00		
11	Խրամուղու և փոսորակների մշակում V կարգի գրունտներում, ձեռքով, կողալիցքով	$մ^3$	12.00		
12	Կողալիցքի V կարգի գրունտների բարձում ա/մ	$մ^3$	12.00		
13	Բարձած գրունտի տեղափոխում 8.0 կմ Սիլիկյան աղբավայր	տ	88.00		
14	Խրամուղու և փոսորակների մշակում IV կարգի գրունտներում, էքսկավատորով, բարձելով ա/մ	$մ^3$	14.0		
15	Խրամուղու և փոսորակների մշակում IV կարգի գրունտներում ձեռքով, կողալիցքով	$մ^3$	6.0		
16	Կողալիցքի IV կարգի գրունտների բարձում ա/մ	$մ^3$	6.0		
17	Բարձած գրունտի տեղափոխում 8.0 կմ Սիլիկյան աղբավայր	տ	40.00		
18	Խրամուղու և փոսորակների լրամշակում ձեռքով, հատակի հարթեցմամբ	$մ^3$	2.50		
19	Ավազի նախապատրաստական շերտի իրականացում h=10սմ հաստությամբ (0-5.0 մմ խոշորությամբ բազալտե խիճ)	$մ^3$	5.0		
20	Ավազի պաշտպանիչ շերտի իրականացում (0-5.0 մմ խոշորությամբ բազալտե խիճ)	$մ^3$	24.0		
21	Խրամուղու և փոսորակների հետլիցք, ավազով՝ տոփանումով (0-5.0 մմ խոշորությամբ բազալտե խիճ)	$մ^3$	125.0		
22	Խճի նախապատրաստական շերտի իրականացում h=15սմ հաստությամբ	$մ^2$	180.0		
23	Խոշորահատիկ ասֆալտբետոնե ծածկույթի իրականացում h=6սմ հաստությամբ	$մ^2$	180.0		
24	Մանրահատիկ ասֆալտբետոնե ծածկույթի իրականացում h=4սմ հաստությամբ	$մ^2$	180.0		
Գոյություն ունեցող կոյուղագծի դիտահորերի փոսորակների հետլիցքի ծավալները 60.0մ3-ի չափով ներառված են ելքագծերի խրամուղու ավազով հետլիցքի ծավալներում, իսկ ծածկույթի վերականգնումը ՝80.0մ2-ով ներառված է ասֆալտբետոնե ծածկույթի վերականգնման ծավալներում:					
	4.3. Տեխնոլոգիական աշխատանքներ				
1	Կոյուղու DN400(GF) SN8 տիպի պոլիէթիլենե լայնուկավոր ակոսավոր խողովակների մոնտաժում, փորձարկումով	մ	8.0		
2	Կոյուղու DN250(GF) SN8 տիպի պոլիէթիլենե լայնուկավոր ակոսավոր խողովակների մոնտաժում, փորձարկումով	մ	6.0		
3	Կոյուղու DN200(GF) SN8 տիպի պոլիէթիլենե լայնուկավոր ակոսավոր խողովակների մոնտաժում, փորձարկումով	մ	14.0		
4	Կոյուղու DN160(GF) SN8 տիպի պոլիէթիլենե լայնուկավոր ակոսավոր խողովակների մոնտաժում, փորձարկումով	մ	30.0		
5	Կոյուղու DN110(GF) SN8 տիպի պոլիէթիլենե լայնուկավոր ակոսավոր խողովակների մոնտաժում, փորձարկումով	մ	12.0		
6	Գոյություն ունեցող և վերականգնվող ելքագծերի ճակատային միացումներ	տեղ	40.0		
7	Տեղադրվող ե/բ հորերի պատերի վրա անցքերի բացում	տեղ	40.0		
8	Անցքի փակում ցեմենտավազային շաղախով	$մ^2$	4.0		

ԳԾԱԳՐԱԿԱՆ ՄԱՍ

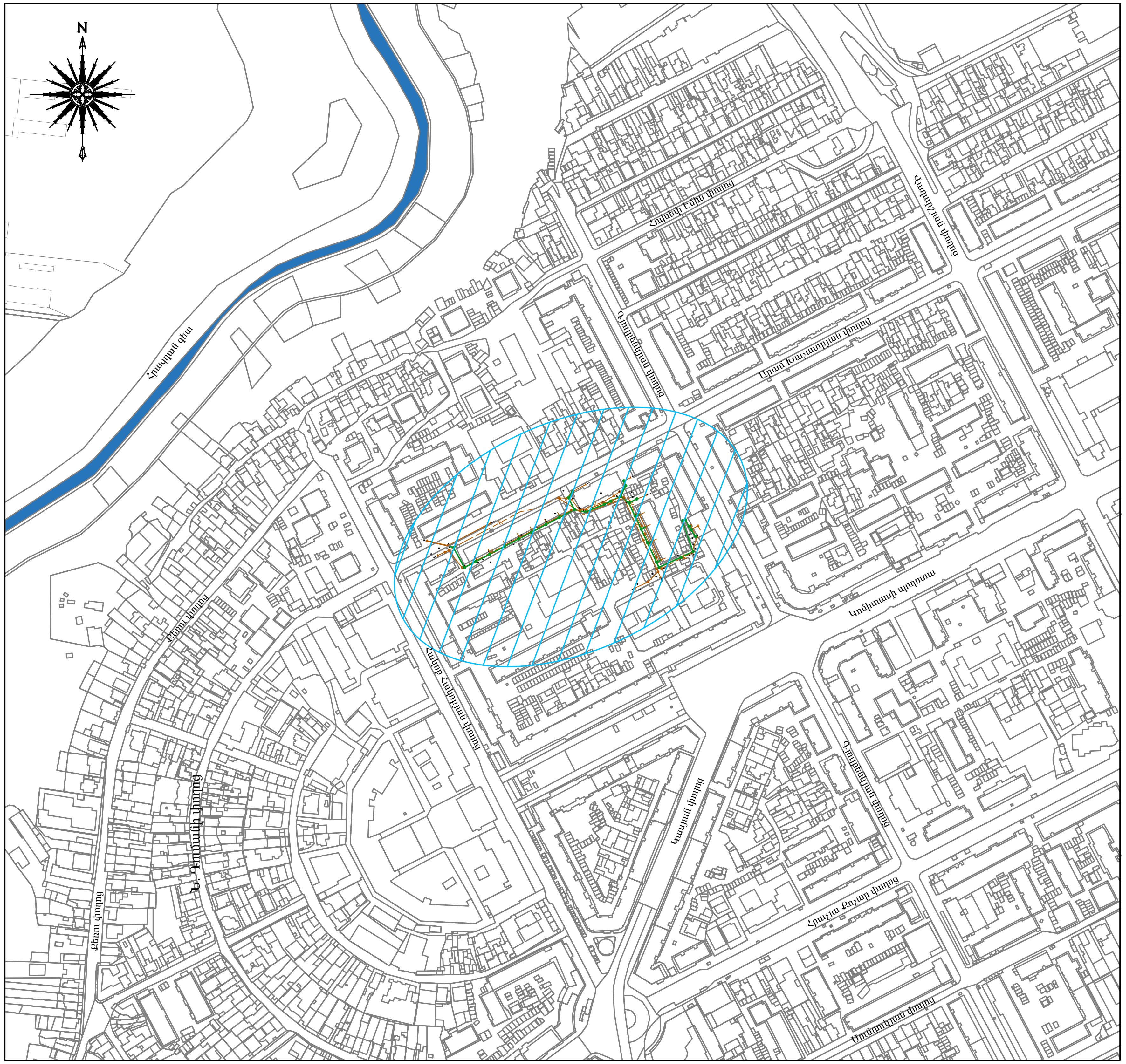

ՎԿԱՅԱԿՈՉՎՈՂ ԵՎ ՀԱՐԱԿԻՑ ՓԱՍՏԱԹՂԹԵՐԻ ԱՄՓՈՓԱԳԻՐ		
ՆՇԱՆԱԿՈՒՄԸ	ԱՆՎԱՆՈՒՄԸ	ԾԱՆՈԹՈՒԹՅՈՒՆ
ՀՀՇՆ 40-01.03	«Կոյուղի. Արտաքին ցանցեր և կառուցվածքներ»	
ՀՀՇՆ 40-01.02-2020	«Ջրամատակարարում. Արտաքին ցանցեր և կառուցվածքներ»	
ՀՀՇՆ 40-01.01	«Շենքերի ներքին ջրամատակարարում և ջրահեռացում»	
ՄՆիՊ 3.05.01	«Ներքին սանիտարատեխնիկական համակարգեր»	
ՀՀՇՆ 20-04	«Երկրաշարժադիմացկուն շինարարություն. նախագծման նորմեր»	
ՀՀՇՆ IV-10.01.01	«Շենքերի և կառուցվածքների հիմնատակեր»	
ՀՀՇՆ 33-01	«Հիդրոտեխնիկական կառուցվածքներ. Հիմնական դրույթներ»	
ՀՀՇՆ 30-01-2014	«Քաղաքաշինություն. քաղաքային և գյուղական բնակավայրերի հատակագծում և կառուցում »	
ՄՍՊ 4.01-101	«Ջրամատակարարման և կոյուղու համակարգերի պոլիմերային նյութերից խողովակաշարերի նախագծում և մոնտաժում. ընդհանուր պահանջներ »	
ԳՕՍՏ 13015	«Երկաթբետոնե և բետոնե արտադրատեսակներ շինարարության համար. ընդհանուր տեխնիկական պահանջներ. ընդունման, մակնշման, տեղափոխման և պահման պայմաններ »	
ՀՀՇՆ 32-01-2022	«Ավտոմոբիլային ճանապարհներ »	
ՄՆիՊ 2.01.07	«Բեռնվածքներ և ազդեցություններ »	
ՄՆիՊ 2.03.11	«Շինարարական կոստրուկցիաների պաշտպանումը կոռոզիայից »	
ՄՆիՊ 2.05.03-84*	«Կամուրջներ և խողովակներ »	
ՀՀՇՆ II-7.01	«Շինարարական կլիմայաբանություն»	
ՀՀՇՆ 31.03	«Հասարակական շենքեր և շինություններ»	

ԸՆԴՀԱՆՈՒՐ ՏՎՅԱԼՆԵՐ

1. Ջրահեռացման արտաքին համակարգի նախագծի մշակման համար հիմք է հանդիսացել պատվիրատուի կողմից տրամադրված տեխնիկական և ճարտարապետահատակագծային աջաջադրանքները, «Վեոլիա ջուր» ՓԲԸ կողմից տրված միացման տեխնիկական պայմանը, տեղում մեր մասնագետների կողմից իրականացված ուսումնասիրությունները, Երևանի քաղաքապետարանի աշխատակազմի համապատասխան ստորաբաժանման ներկայացուցիչների և շահագործող այլ անձանց հետ կայացած քննարկումները և դրանց արդյունքում կայացված որոշումները:

Նախագիծը մշակված է համաձայն Հայաստանի Հանրապետությունում գործող նորմերի և կանոնների:

Նախագծի գլխավոր ինժեներ Է. Հողաբաշյան

ՊԱՅՄԱՆԱԿԱՆ ՆՇԱՆՆԵՐ

DN	ՆԱԽԱԳԾՎՈՂ ԿՈՅՈՒՂՈՒ ԿՈԼԵԿՏՈՐՆԵՐ ԵՎ ԵԼՔԱԳԾԵՐ
Ø K	ԳՈՅՈՒԹՅՈՒՆ ՈՒՆԵՑՈՂ ԿՈՅՈՒՂՈՒ ԿՈԼԵԿՏՈՐՆԵՐ/ԵԼՔԱԳԾԵՐ

ԾԱՆՈԹՈՒԹՅՈՒՆ

1. ՍՈՒՅՆ ԹԵՐԹԸ ՆԱՅԵԼ ՋՋ - 2 ԹԵՐԹԵՐԻ ՀԵՏ ՀԱՄԱՏԵՂ

HΞA ENGINEERING & DESIGN ԵՐԵՎԱՆ 2026թ.			Պատվիրատու՝ Երևանի Քաղաքապետարան	Պայմանագիր N ԵՔ-ԲՄԽԱՇՁԲ-26/2-1	
			ԵՐԵՎԱՆ ՔԱՂԱՔԻ ՎԱՐՉԱԿԱՆ ՇՐՋԱՆՆԵՐՈՒՄ ԿՈՅՈՒՂԱԳԾԵՐԻ ՎԵՐԱԿԱՌՈՒՑՄԱՆ ԱՇԽԱՏԱՆՔՆԵՐԻ ՆԱԽԱԳԾԱՆԱԽԱՀԱՇՎԱՅԻՆ ՓԱՍՏԱԹՂԹԵՐԻ ԿԱԶՄՄԱՆ ԽՈՐՀՐԴԱՏՎԱԿԱՆ ԱՇԽԱՏԱՆՔՆԵՐ	Չափաբաժին - 10	
ՆԳԻ	Է.Հողաբաշյան	[signature]	ԱՐԱԲԿԻՐ ՎԱՐՉԱԿԱՆ ՇՐՋԱՆ ԳՅՈՒԼԲԵՆԿՅԱՆ ՓՈՂՈՑ 39 ԵՎ 39Ա ՀԱՍՑԵՆԵՐՈՒՄ ԿՈՅՈՒՂԱԳԾԻ ՎԵՐԱԿԱՌՈՒՑՈՒՄ	Աշխատանքային նախագիծ	
Նախագծեց	Հ.Խաչատրյան	[signature]		Բաժին - ՋՋ	
Ստուգեց	Ս. Թարյան	[signature]	Դիտարկվող տարածքի տեղադիրքային հատակագիծ Մ 1:5000, ընդհանուր տվյալներ	թերթ	թերթեր
				1	10

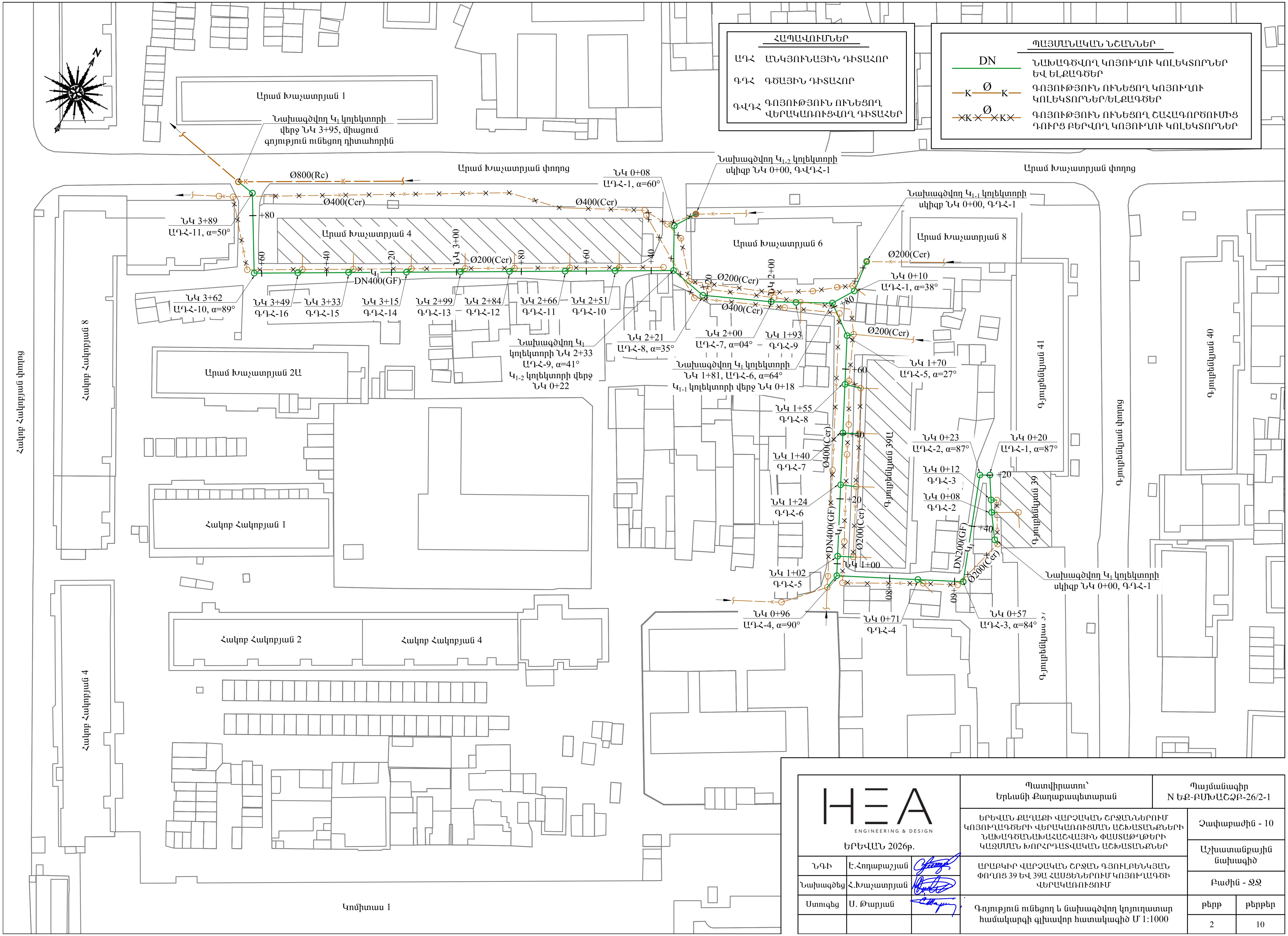

ՀԱՊԱՎՈՒՄՆԵՐ

ԱԴՀ	ԱՆԿՅՈՒՆԱՅԻՆ ԴԻՏԱՀՈՐ
ԳԴՀ	ԳԾԱՅԻՆ ԴԻՏԱՀՈՐ
ԳՎԴՀ	ԳՈՅՈՒԹՅՈՒՆ ՈՒՆԵՑՈՂ ՎԵՐԱԿԱՌՈՒՑՎՈՂ ԴԻՏԱՀԵՐ

ՊԱՅՄԱՆԱԿԱՆ ՆՇԱՆՆԵՐ

DN	ՆԱԽԱԳԾՎՈՂ ԿՈՅՈՒՂՈՒ ԿՈԼԵԿՏՈՐՆԵՐ ԵՎ ԵԼՔԱԳԾԵՐ
K Ø K	ԳՈՅՈՒԹՅՈՒՆ ՈՒՆԵՑՈՂ ԿՈՅՈՒՂՈՒ ԿՈԼԵԿՏՈՐՆԵՐ/ԵԼՔԱԳԾԵՐ
×K× Ø ×K×	ԳՈՅՈՒԹՅՈՒՆ ՈՒՆԵՑՈՂ ՇԱՀԱԳՈՐԾՈՒՄԻՑ ԴՈՒՐՍ ԲԵՐՎՈՂ ԿՈՅՈՒՂՈՒ ԿՈԼԵԿՏՈՐՆԵՐ

HΞA ENGINEERING & DESIGN ԵՐԵՎԱՆ 2026թ.			Պատվիրատու՝ Երևանի Քաղաքապետարան	Պայմանագիր N ԵՔ-ԲՄԽԱՇՁԲ-26/2-1	
			ԵՐԵՎԱՆ ՔԱՂԱՔԻ ՎԱՐՉԱԿԱՆ ՇՐՋԱՆՆԵՐՈՒՄ ԿՈՅՈՒՂԱԳԾԵՐԻ ՎԵՐԱԿԱՌՈՒՅՄԱՆ ԱՇԽԱՏԱՆՔՆԵՐԻ ՆԱԽԱԳԾԱՆԱԽԱՀԱՇՎԱՅԻՆ ՓԱՍՏԱԹՂԹԵՐԻ ԿԱԶՄՄԱՆ ԽՈՐՀՐԴԱՏՎԱԿԱՆ ԱՇԽԱՏԱՆՔՆԵՐ	Չափաբաժին - 10	
ՆԳԻ	Է.Հողաբաշյան		ԱՐԱԲԿԻՐ ՎԱՐՉԱԿԱՆ ՇՐՋԱՆ ԳՅՈՒԼԲԵՆԿՅԱՆ ՓՈՂՈՑ 39 ԵՎ 39Ա ՀԱՍՑԵՆԵՐՈՒՄ ԿՈՅՈՒՂԱԳԾԻ ՎԵՐԱԿԱՌՈՒՑՈՒՄ	Աշխատանքային նախագիծ	
Նախագծեց	Հ.Խաչատրյան			Բաժին - ՋՋ	
Ստուգեց	Ս. Թարյան		Գոյություն ունեցող և նախագծվող կոյուղատար համակարգի գլխավոր հատակագիծ Մ 1:1000	թերթ	թերթեր
				2	10

ՆԱԽԱԳԾՎՈՂ ԿՈՅՈՒՂՈՒ ԿՈԼԵԿՏՈՐ $Կ_1$-ի ԵՐԿԱՅՆԱԿԱՆ ԿՏՐՎԱԾՔ ՆԿ 0+00 - ՆԿ 2+99

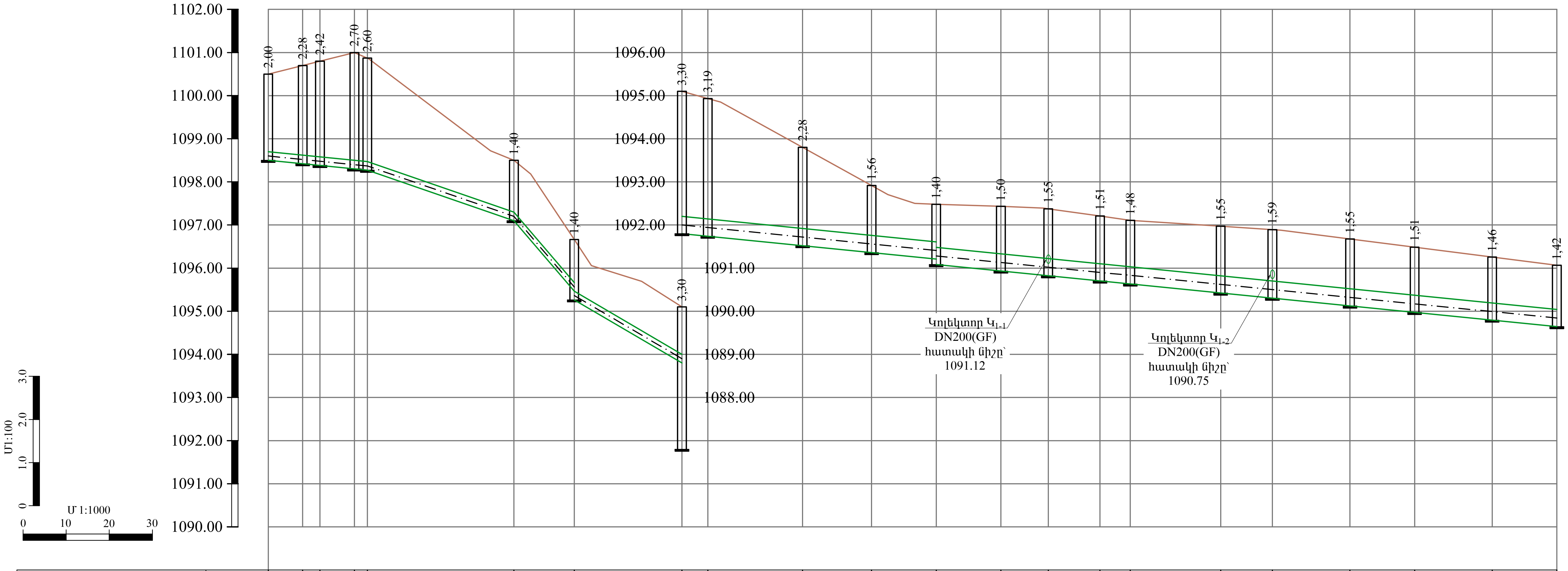

	ՆԿ 0+00	ՆԿ 0+08	ՆԿ 0+12	ՆԿ 0+20	ՆԿ 0+23	ՆԿ 0+57	ՆԿ 0+71	ՆԿ 0+96	ՆԿ 1+02
ԳՈՅՈՒԹՅՈՒՆ ՈՒՆԵՑՈՂ ԾԱԾԿՈՒՅԹԻ ՆԻՇԸ	1100.50	1100.70	1100.80	1101.00	1100.87	1098.50	1096.66	1095.10	1094.93
ԾԱԾԿՈՒՅԹԻ ՆԱԽԱԳԾԱՅԻՆ ՆԻՇԸ	1100.50	1100.70	1100.80	1101.00	1100.87	1098.50	1096.66	1095.10	1094.93
ԽՈՂՈՎԱԿԻ ՀԱՏԱԿԻ/ԱՌՎԱԿԻ ՆԻՇԵՐԸ	1098.50	1098.42	1098.38	1098.30	1098.27	1097.10	1095.46 / 1095.26	1093.80 / 1091.80	1091.74
ԽՈՂՈՎԱԿԻ ՆՅՈՒԹԸ ԵՎ ՏՐԱՄԱԳԻԾԸ	ՊՈԼԻԷԹԻԼԵՆԵ ԼԱՅՆՈՒԿԱՎՈՐ ԱԿՈՍԱՎՈՐ ԽՈՂՈՎԱԿՆԵՐ DN200(GF) SN8 L=96.0 մ								ՊՈԼԻԷԹԻԼԵՆԵ ԼԱՅՆՈՒԿԱՎՈՐ ԱԿՈՍԱՎՈՐ ԽՈՂՈՎԱԿՆԵՐ, DN400(GF) SN8 L=299.0 մ
ԹԵՔՈՒԹՅՈՒՆ / ԵՐԿԱՐՈՒԹՅՈՒՆ(մ)	0.01 / 23.0				0.034 / 34.0	0.117 / 14.0	0.058 / 25.0	0.01 / 203.0	
ՀՈՐԵՐԻ ՀԱՄԱՐՆԵՐԸ	ԳԴՀ - 1	ԳԴՀ - 2	ԳԴՀ - 3	ԱԴՀ-1 α=87°	ԱԴՀ- 2 α=81°	ԱԴՀ - 3 α=84°	ԳԴՀ - 4	ԱԴՀ - 4 α=90°	ԳԴՀ - 5
ՆՇԱԿԵՏԵՐԸ	ՆԿ 0+00	ՆԿ 0+08	ՆԿ 0+12	ՆԿ 0+20	ՆԿ 0+23	ՆԿ 0+57	ՆԿ 0+71	ՆԿ 0+96	ՆԿ 1+02

	ՆԿ 1+24	ՆԿ 1+40	ՆԿ 1+55	ՆԿ 1+70	ՆԿ 1+81	ՆԿ 1+93	ՆԿ 2+00	ՆԿ 2+21	ՆԿ 2+33	ՆԿ 2+51	ՆԿ 2+66	ՆԿ 2+84	ՆԿ 2+99
ԳՈՅՈՒԹՅՈՒՆ ՈՒՆԵՑՈՂ ԾԱԾԿՈՒՅԹԻ ՆԻՇԸ	1093.80	1092.91	1092.48	1092.43	1092.38	1092.21	1092.11	1091.97	1091.89	1091.68	1091.49	1091.26	1091.07
ԾԱԾԿՈՒՅԹԻ ՆԱԽԱԳԾԱՅԻՆ ՆԻՇԸ	1093.80	1092.91	1092.48	1092.43	1092.38	1092.21	1092.11	1091.97	1091.89	1091.68	1091.49	1091.26	1091.07
ԽՈՂՈՎԱԿԻ ՀԱՏԱԿԻ/ԱՌՎԱԿԻ ՆԻՇԵՐԸ	1091.52	1091.35	1091.21 / 1091.08	1090.93	1090.83	1090.70	1090.63	1090.42	1090.30	1090.13	1089.98	1089.80	1089.65
ԽՈՂՈՎԱԿԻ ՆՅՈՒԹԸ ԵՎ ՏՐԱՄԱԳԻԾԸ													
ԹԵՔՈՒԹՅՈՒՆ / ԵՐԿԱՐՈՒԹՅՈՒՆ(մ)													
ՀՈՐԵՐԻ ՀԱՄԱՐՆԵՐԸ	ԳԴՀ - 6	ԳԴՀ - 7	ԳԴՀ - 8	ԱԴՀ - 5 α=27°	ԱԴՀ - 6 α=64°	ԳԴՀ -9	ԱԴՀ - 7 α=04°	ԱԴՀ - 8 α=35°	ԱԴՀ - 9 α=41°	ԳԴՀ - 10	ԳԴՀ - 11	ԳԴՀ - 12	ԳԴՀ - 13
ՆՇԱԿԵՏԵՐԸ	ՆԿ 1+24	ՆԿ 1+40	ՆԿ 1+55	ՆԿ 1+70	ՆԿ 1+81	ՆԿ 1+93	ՆԿ 2+00	ՆԿ 2+21	ՆԿ 2+33	ՆԿ 2+51	ՆԿ 2+66	ՆԿ 2+84	ՆԿ 2+99

ՊԱՅՄԱՆԱԿԱՆ ՆՇԱՆՆԵՐ

- ԳՈՅՈՒԹՅՈՒՆ ՈՒՆԵՑՈՂ ՀՈՂԻ ԳԻԾ
- Ø — ԳՈՅՈՒԹՅՈՒՆ ՈՒՆԵՑՈՂ ԿՈՅՈՒՂՈՒ ԿՈԼԵԿՏՈՐՆԵՐ
- DN — ՆԱԽԱԳԾՎՈՂ ԿՈՅՈՒՂՈՒ ԿՈԼԵԿՏՈՐՆԵՐ
- ○ — ՆԱԽԱԳԾՎՈՂ ԿՈՅՈՒՂՈՒ Ե/Բ ԴԻՏԱՀՈՐԵՐ

Ծ Ա Ն Ո Թ Ո Ւ Թ Յ Ո Ւ Ն

1. ՍՈՒՅՆ ԹԵՐԹԸ ՆԱՅԵԼ ՋՋ - 2,4,5 ԹԵՐԹԵՐԻ ՀԵՏ ՀԱՄԱՏԵՂ

ՀԱՊԱՎՈՒՄՆԵՐ

ԱԴՀ	ԱՆԿՅՈՒՆԱՅԻՆ ԴԻՏԱՀՈՐ
ԳԴՀ	ԳԾԱՅԻՆ ԴԻՏԱՀՈՐ

HΞA ENGINEERING & DESIGN ԵՐԵՎԱՆ 2026թ.			Պատվիրատու՝ Երևանի Քաղաքապետարան	Պայմանագիր N ԵՔ-ԲՄԽԱՇՁԲ-26/2-1
			ԵՐԵՎԱՆ ՔԱՂԱՔԻ ՎԱՐՉԱԿԱՆ ՇՐՋԱՆՆԵՐՈՒՄ ԿՈՅՈՒՂԱԳԾԵՐԻ ՎԵՐԱԿԱՌՈՒՅՄԱՆ ԱՇԽԱՏԱՆՔՆԵՐԻ ՆԱԽԱԳԾԱՆԱԽԱՀԱՇՎԱՅԻՆ ՓԱՍՏԱԹՂԹԵՐԻ ԿԱԶՄՄԱՆ ԽՈՐՀՐԴԱՏՎԱԿԱՆ ԱՇԽԱՏԱՆՔՆԵՐ	Չափաբաժին - 10
ՆԳԻ	Է.Հողաբաշյան	[signature]	ԱՐԱԲԿԻՐ ՎԱՐՉԱԿԱՆ ՇՐՋԱՆ ԳՅՈՒԼԲԵՆԿՅԱՆ ՓՈՂՈՑ 39 ԵՎ 39Ա ՀԱՍՑԵՆԵՐՈՒՄ ԿՈՅՈՒՂԱԳԾԻ ՎԵՐԱԿԱՌՈՒՑՈՒՄ	Աշխատանքային նախագիծ
Նախագծեց	Հ.Խաչատրյան	[signature]		Բաժին - ՋՋ
Ստուգեց	Ս. Թարյան	[signature]	Նախագծվող կոյուղու կոլեկտոր $Կ_1$-ի երկայնական կտրվածք ՆԿ 0+00 - ՆԿ 2+99	թերթ: 3 / թերթեր: 10

ՆԱԽԱԳԾՎՈՂ ԿՈՅՈՒՂՈՒ ԿՈԼԵԿՏՈՐ $Կ_1$-Ի ԵՐԿԱՅՆԱԿԱՆ ԿՏՐՎԱԾՔ ՆԿ 0+00 - ՆԿ 2+99

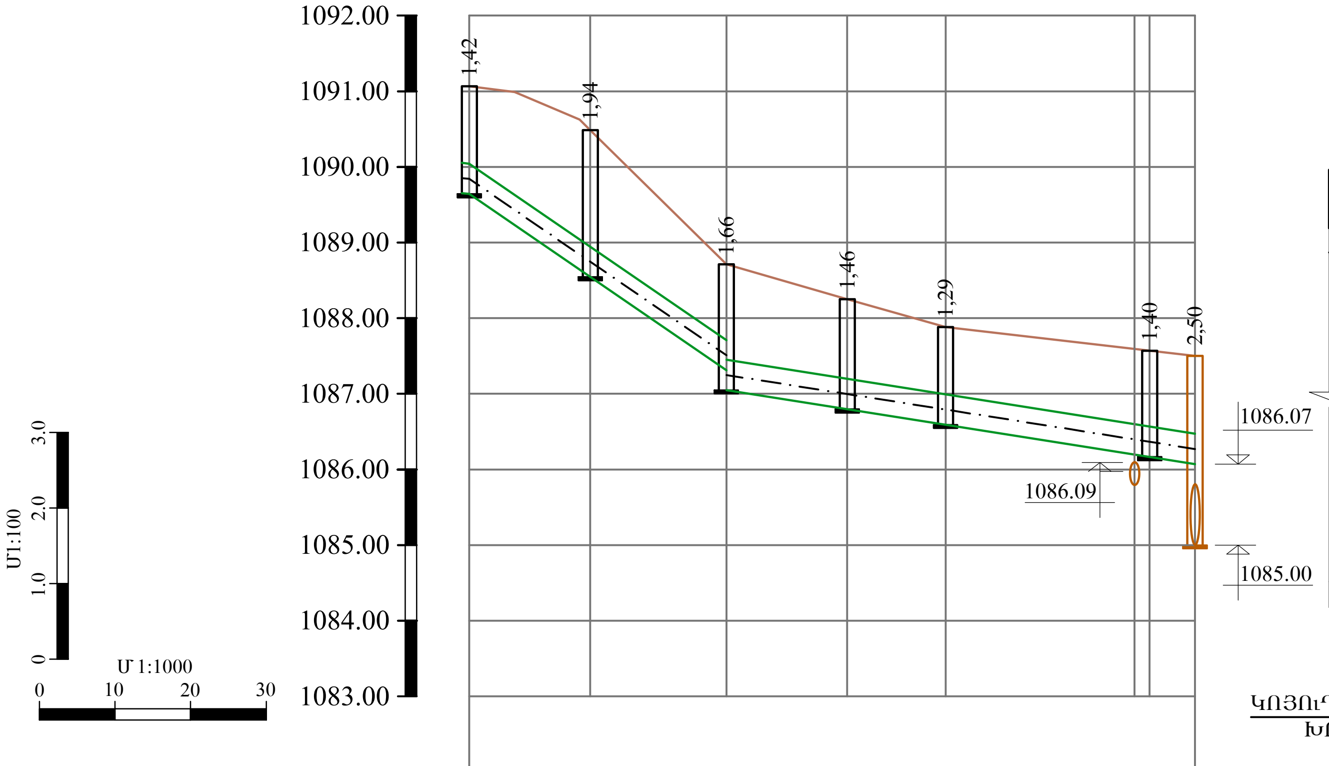

ԳՈՅՈՒԹՅՈՒՆ ՈՒՆԵՑՈՂ ԾԱԾԿՈՒՅԹԻ ՆԻՇԸ	1091.07	1090.49	1088.71	1088.25	1087.88	1087.59	1087.57	1087.50
ԾԱԾԿՈՒՅԹԻ ՆԱԽԱԳԾԱՅԻՆ ՆԻՇԸ	1091.07	1090.49	1088.71	1088.25	1087.88	1087.59	1087.57	1087.50
ԽՈՂՈՎԱԿԻ ՀԱՏԱԿԻ/ԱՌՎԱԿԻ ՆԻՇԵՐԸ	1089.65	1088.55	1087.31 / 1087.05	1086.79	1086.59	1086.20	1086.17	1086.07 / 1085.00
ԽՈՂՈՎԱԿԻ ՆՅՈՒԹԸ ԵՎ ՏՐԱՄԱԳԻԾԸ	ՊՈԼԻԷԹԻԼԵՆԵ ԼԱՅՆՈՒԿԱՎՈՐ ԱԿՈՍԱՎՈՐ ԽՈՂՈՎԱԿՆԵՐ, DN400(GF) SN8 L=299.0 մ							
ԹԵՔՈՒԹՅՈՒՆ / ԵՐԿԱՐՈՒԹՅՈՒՆ(մ)	0.068 / 34.0		0.0158 / 62.0					
ՀՈՐԵՐԻ ՀԱՄԱՐՆԵՐԸ	ԳԴՀ - 13	ԳԴՀ - 14	ԳԴՀ - 15	ԳԴՀ - 16	ԱԴՀ - 10 α=89°		ԱԴՀ - 11 α=50°	
ՆՇԱԿԵՏԵՐԸ	ՆԿ 2+99	ՆԿ 3+15	ՆԿ 3+33	ՆԿ 3+49	ՆԿ 3+62	ՆԿ 3+88	ՆԿ 3+89	ՆԿ 3+95

ԿՈՅՈՒՂՈՒ ($Կ_1$) ԿՈԼԵԿՏՈՐԻ ԽՐԱՄՈՒՂՈՒ ԼԱՅՆԱԿԱՆ ԿՏՐՎԱԾՔ
ՆԿ 0 + 12 ÷ ՆԿ 0 + 28

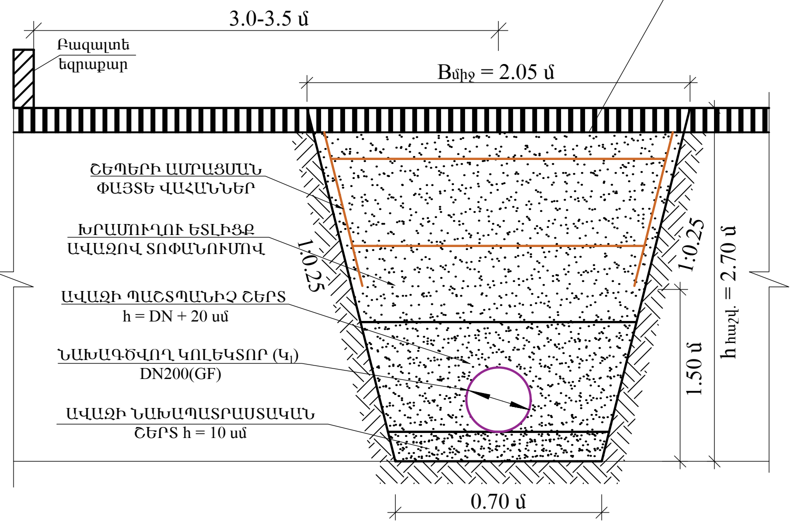

ԿՈՅՈՒՂՈՒ ($Կ_1$) ԿՈԼԵԿՏՈՐԻ ԽՐԱՄՈՒՂՈՒ ԼԱՅՆԱԿԱՆ ԿՏՐՎԱԾՔ
ՆԿ 0 + 96 ÷ ՆԿ 1 + 24

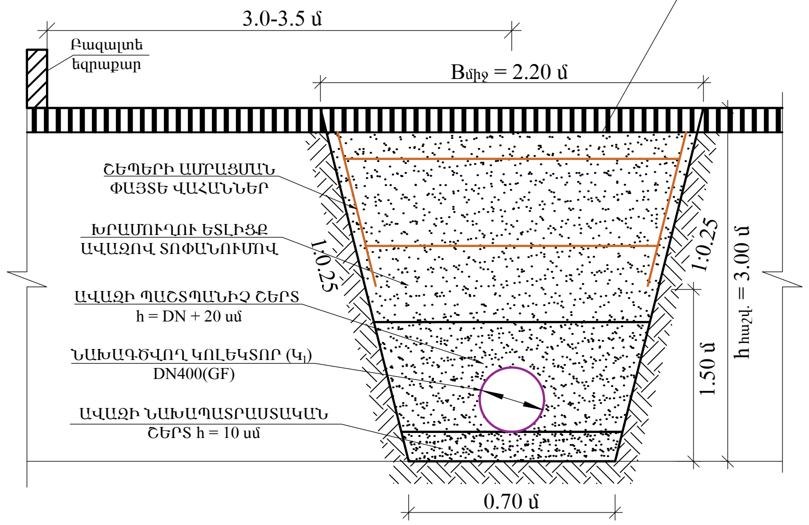

ԿՈՅՈՒՂՈՒ ($Կ_1$) ԵՎ ($Կ_{1-1}$) ԿՈԼԵԿՏՈՐԻ ՎԵՐԱԿԱՆԳՆՎՈՂ ԵԼՔԱԳԾԵՐԻ ԽՐԱՄՈՒՂՈՒ ՏԻՊԱՅԻՆ ԼԱՅՆԱԿԱՆ ԿՏՐՎԱԾՔ $L_{ընդ.}$ = 70.0 մ

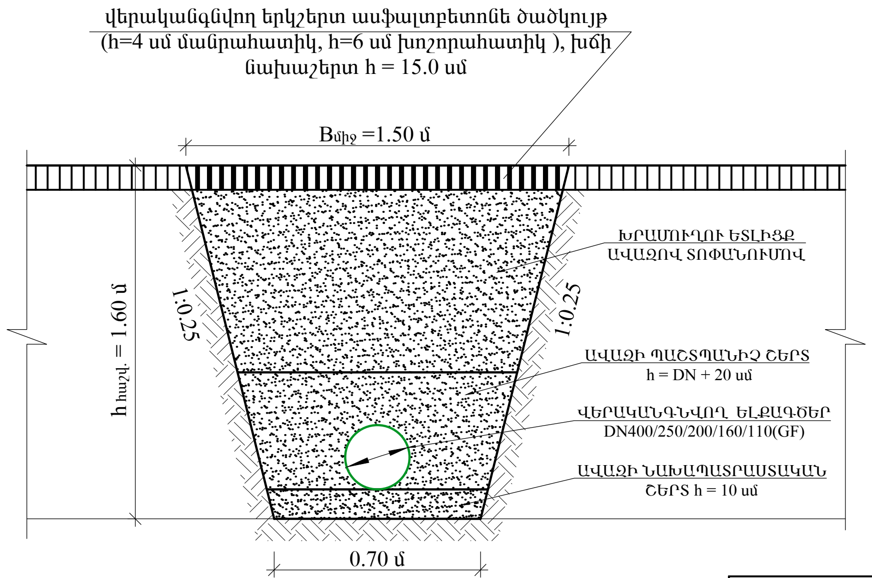

Գոյություն ունեցող դիտահորում նախագծվող կոլեկտոր $Կ_1$-ի միացման հանգույցի հատակագիծ

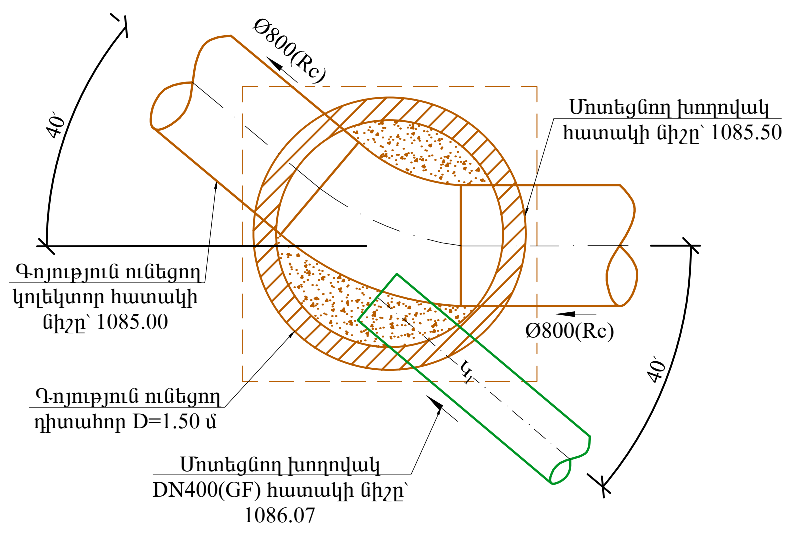

ԿՈՅՈՒՂՈՒ ($Կ_1$) ԿՈԼԵԿՏՈՐԻ ԽՐԱՄՈՒՂՈՒ ԼԱՅՆԱԿԱՆ ԿՏՐՎԱԾՔ
ՆԿ 0 + 00 ÷ ՆԿ 0 + 12 և ՆԿ 0 + 28 ÷ ՆԿ 0 + 96

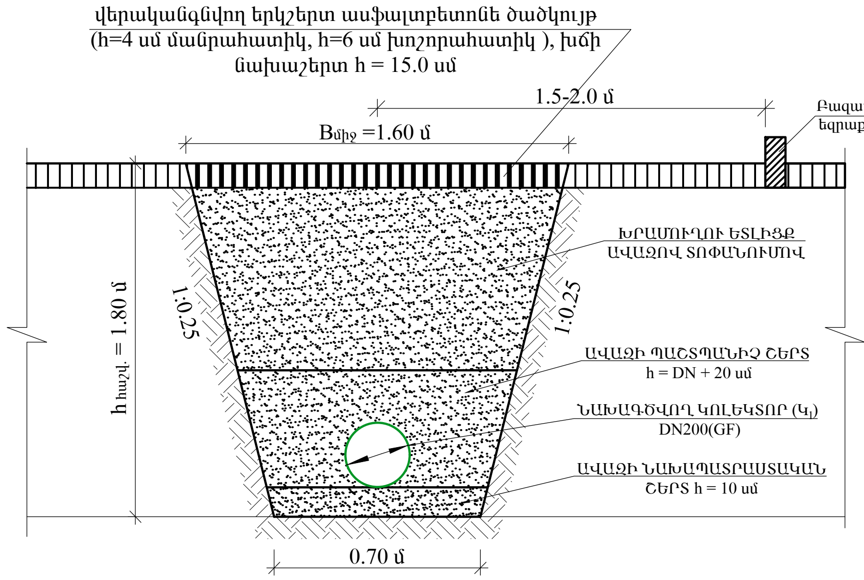

ԿՈՅՈՒՂՈՒ ($Կ_1$) ԿՈԼԵԿՏՈՐԻ ԽՐԱՄՈՒՂՈՒ ԼԱՅՆԱԿԱՆ ԿՏՐՎԱԾՔ
ՆԿ 1 + 24 ÷ ՆԿ 3 + 95

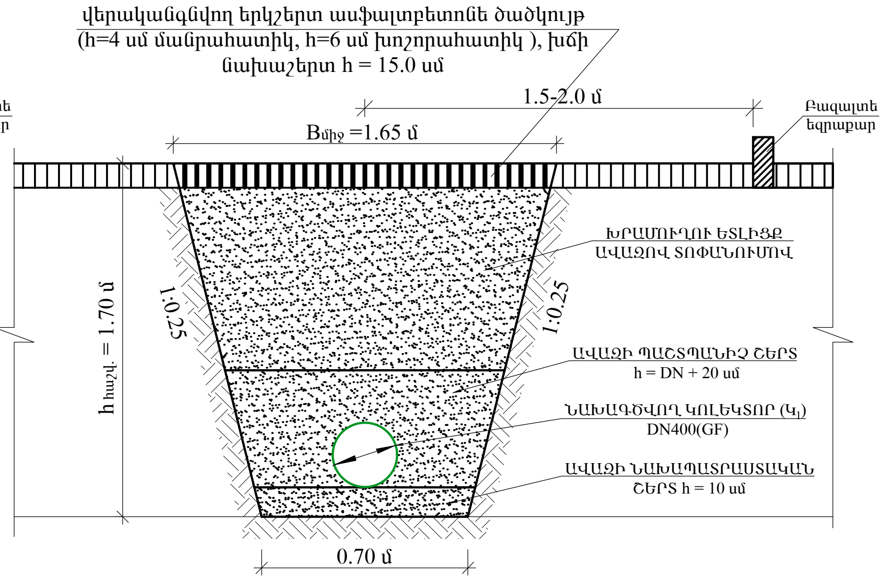

ՊԱՅՄԱՆԱԿԱՆ ՆՇԱՆՆԵՐ

(line)	ԳՈՅՈՒԹՅՈՒՆ ՈՒՆԵՑՈՂ ՀՈՂԻ ԳԻԾ
Ø	ԳՈՅՈՒԹՅՈՒՆ ՈՒՆԵՑՈՂ ԿՈՅՈՒՂՈՒ ԿՈԼԵԿՏՈՐՆԵՐ
DN	ՆԱԽԱԳԾՎՈՂ ԿՈՅՈՒՂՈՒ ԿՈԼԵԿՏՈՐՆԵՐ
○	ՆԱԽԱԳԾՎՈՂ ԿՈՅՈՒՂՈՒ Ե/Բ ԴԻՏԱՀՈՐԵՐ

HΞA ENGINEERING & DESIGN ԵՐԵՎԱՆ 2026թ.			Պատվիրատու՝ Երևանի Քաղաքապետարան	Պայմանագիր N ԵՔ-ԲՄԽԱՇՁԲ-26/2-1	
			ԵՐԵՎԱՆ ՔԱՂԱՔԻ ՎԱՐՉԱԿԱՆ ՇՐՋԱՆՆԵՐՈՒՄ ԿՈՅՈՒՂԱԳԾԵՐԻ ՎԵՐԱԿԱՌՈՒՑՄԱՆ ԱՇԽԱՏԱՆՔՆԵՐԻ ՆԱԽԱԳԾԱՆԱԽԱՀԱՇՎԱՅԻՆ ՓԱՍՏԱԹՂԹԵՐԻ ԿԱԶՄՄԱՆ ԽՈՐՀՐԴԱՏՎԱԿԱՆ ԱՇԽԱՏԱՆՔՆԵՐ	Չափաբաժին - 10	
ՆԳԻ	Է.Հողաբաշյան	(signature)	ԱՐԱԲԿԻՐ ՎԱՐՉԱԿԱՆ ՇՐՋԱՆ ԳՅՈՒԼԲԵՆԿՅԱՆ ՓՈՂՈՑ 39 ԵՎ 39Ա ՀԱՍՑԵՆԵՐՈՒՄ ԿՈՅՈՒՂԱԳԾԻ ՎԵՐԱԿԱՌՈՒՑՈՒՄ	Աշխատանքային նախագիծ	
Նախագծեց	Հ.Խաչատրյան	(signature)		Բաժին - ՋՋ	
Ստուգեց	Ս. Թարյան	(signature)	Նախագծվող կոյուղու կոլեկտոր $Կ_1$-ի երկայնական կտրվածք ՆԿ 2+99 - ՆԿ 3+95, լայնական կտրվածքներ և միացման հանգույցի հատակագիծ	թերթ	թերթեր
				4	10

ԿՈԼԵԿՏՈՐ Կ$_1$-Ի ԴԻՏԱՀՈՐԵՐԻ ՀԱՎԱՔՈՎԻ Ե/Բ ԿՈՆՍՏՐՈՒԿՑԻԱՆԵՐԻ ՄԱՄՆԱԳԻՐ

ԴԻՏԱՀՈՐԵՐԻ ՀԱՄԱՐՆԵՐԸ	ԴԻՏԱՀՈՐԵՐԻ ՏԻՊԸ	ԴԻՏԱՀՈՐԵՐԻ ՏՐԱՄԱԳԻԾԸ (մմ)	ԱՇԽԱՏԱՆՔԱՅԻՆ ԲԱՐՁՐՈՒԹՅՈՒՆԸ (մմ)	ՀԱՎԱՔՈՎԻ Ե/Բ ՀԻՄՆԱԿԱՆ ՏԱՐՐԵՐԻ ՏԻՊԵՐԸ									B 7.5 ԴԱՍԻ ԲԵՏՈՆԻ ՆԱԽԱՊԱՏՐԱՍՏԱԿԱՆ ՇԵՐՏ, h=10սմ (մ^3)	ԲԵՏՈՆԵ ՎԱՌ B 12.5 ԴԱՍԻ ԱՌՎԱԿԻ ԵՐԿԱԹԱՑՆԱՑՈՒՄՈՎ	
				ՀԻՄՔԻ ՍԱԼ ՀՍ-10 (հատ/մ^3)	ՀԻՄՔԻ ՍԱԼ ՀՍ-15 (հատ/մ^3)	ԾԱԾԿԻ ՍԱԼ ԾՍ-10 (հատ/մ^3)	ԾԱԾԿԻ ՍԱԼ ԾՍ-15 (հատ/մ^3)	ՊԱՏԻ ՕՂԱԿ ՊՕ-10-9 (հատ/մ^3)	ՊԱՏԻ ՕՂԱԿ ՊՕ-15-9 (հատ/մ^3)	ՊԱՏԻ ՕՂԱԿ ՊՕ-10-6 (հատ/մ^3)	ՊԱՏԻ ՕՂԱԿ ՊՕ-15-6 (հատ/մ^3)	ԹՈՒՋԵ ԾԱՆՐ ՄՏՈՑ ԿԱՓԱՐԻՉՈՎ ԳՈՍՏ 3634-99 (հատ)		h=(մմ)	(մ^3)
ԿՈԼԵԿՏՈՐ Կ$_1$															
ԳԴՀ-1	գծային	1000	1200	1/0.18	-	1/0.25	-	-	-	2/0.42	-	1	0.30	580	1.13
ԳԴՀ-2	գծային	1000	1500	1/0.18	-	1/0.25	-	1/0.31	-	1/0.21	-	1	0.30	560	1.09
ԳԴՀ-3	գծային	1000	1800	1/0.18	-	1/0.25	-	2/0.62	-	-	-	1	0.30	400	0.78
ԱԴՀ-1	անկյունային	1000	2100	1/0.18	-	1/0.25	-	1/0.31	-	2/0.42	-	1	0.30	380	0.74
ԱԴՀ-2	անկյունային	1000	1800	1/0.18	-	1/0.25	-	2/0.62	-	-	-	1	0.30	580	1.13
ԱԴՀ-3	անկյունային	1000	600	1/0.18	-	1/0.25	-	-	-	1/0.21	-	1	0.30	580	1.13
ԳԴՀ-4	գծային	1000	600	1/0.18	-	1/0.25	-	-	-	1/0.21	-	1	0.30	580	1.13
ԱԴՀ-4	անկյունային	1500	2400	-	1/0.31	-	1/0.50	-	2/1.40	-	1/0.47	1	0.50	680	2.45
ԳԴՀ-5	գծային	1500	2400	-	1/0.31	-	1/0.50	-	2/1.40	-	1/0.47	1	0.50	570	2.06
ԳԴՀ-6	գծային	1000	1500	1/0.18	-	1/0.25	-	1/0.31	-	1/0.21	-	1	0.30	560	1.09
ԳԴՀ-7	գծային	1000	600	1/0.18	-	1/0.25	-	-	-	1/0.21	-	1	0.30	740	1.44
ԳԴՀ-8	գծային	1000	600	1/0.18	-	1/0.25	-	-	-	1/0.21	-	1	0.30	580	1.13
ԱԴՀ-5	անկյունային	1000	600	1/0.18	-	1/0.25	-	-	-	1/0.21	-	1	0.30	680	1.33
ԱԴՀ-6	անկյունային	1000	600	1/0.18	-	1/0.25	-	-	-	1/0.21	-	1	0.30	730	1.42
ԳԴՀ-9	գծային	1000	600	1/0.18	-	1/0.25	-	-	-	1/0.21	-	1	0.30	690	1.35
ԱԴՀ-7	անկյունային	1000	600	1/0.18	-	1/0.25	-	-	-	1/0.21	-	1	0.30	660	1.29
ԱԴՀ-8	անկյունային	1000	600	1/0.18	-	1/0.25	-	-	-	1/0.21	-	1	0.30	730	1.42
ԱԴՀ-9	անկյունային	1000	600	1/0.18	-	1/0.25	-	-	-	1/0.21	-	1	0.30	770	1.5
ԳԴՀ-10	գծային	1000	600	1/0.18	-	1/0.25	-	-	-	1/0.21	-	1	0.30	730	1.42
ԳԴՀ-11	գծային	1000	600	1/0.18	-	1/0.25	-	-	-	1/0.21	-	1	0.30	690	1.35
ԳԴՀ-12	գծային	1000	600	1/0.18	-	1/0.25	-	-	-	1/0.21	-	1	0.30	640	1.25
ԳԴՀ-13	գծային	1000	600	1/0.18	-	1/0.25	-	-	-	1/0.21	-	1	0.30	600	1.17
ԳԴՀ-14	գծային	1000	1200	1/0.18	-	1/0.25	-	-	-	2/0.42	-	1	0.30	520	1.01
ԳԴՀ-15	գծային	1000	900	1/0.18	-	1/0.25	-	1/0.31	-	-	-	1	0.30	540	1.05
ԳԴՀ-16	գծային	1000	600	1/0.18	-	1/0.25	-	-	-	1/0.21	-	1	0.30	640	1.25
ԱԴՀ-10	անկյունային	1000	600	1/0.18	-	1/0.25	-	-	-	1/0.21	-	1	0.30	470	0.92
ԱԴՀ-11	անկյունային	1000	600	1/0.18	-	1/0.25	-	-	-	-	-	1	0.30	580	1.13
ԸՆԴԱՄԵՆԸ				25/ 4.5	2/ 0.62	25/ 6.25	2/ 1.0	8/ 2.48	4/ 2.8	24/ 5.04	2/ 0.94	27	8.50	16460.00	34.17

ԿՈԼԵԿՏՈՐ Կ$_1$-Ի ԴԻՏԱՀՈՐԵՐԻ ՄԵՏԱՂԱԿԱՆ ԵԼԱՐԱՆՆԵՐԻ ՏԱՐՐԵՐԻ ՄԱՄՆԱԳԻՐ

Դիտահորերի համարները	Անվանում	Քանակ	Միավոր քաշ կգ	Քաշը, կգ
ԿՈԼԵԿՏՈՐ Կ$_1$				
ԱԴՀ-1,4 ԳԴՀ-5	∟50 x 5 L=3000	6	12.0	72.0
	● Ø18A240 L=450	21	0.9	18.90
	∟50 x 5 L=150	18	0.6	10.80
	ԸՆԴՀԱՆՈՒՐԸ L=2200 մմ			101.7
ԳԴՀ-2,3,6 ԱԴՀ-2	∟50 x 5 L=2000	8	8.0	64.0
	● Ø18A240 L=450	20	0.9	18.00
	∟50 x 5 L=150	16	0.6	9.60
	ԸՆԴՀԱՆՈՒՐԸ L=1500 մմ			91.6
ԳԴՀ-1,14,15	∟50 x 5 L=1000	6	4.0	24.0
	● Ø18A240 L=450	9	0.9	8.10
	∟50 x 5 L=150	12	0.6	7.20
	ԸՆԴՀԱՆՈՒՐԸ L=1000 մմ			39.3
ԸՆԴԱՄԵՆԸ L=2200 + L=1500 + L=1000				202.9

ԿՈԼԵԿՏՈՐ Կ$_1$ ՄԱՄՆԱԳԻՐ

Հ/Հ	Ա Ն Վ Ա Ն ՈՒ Մ	Չափ. միավոր	Ընդh. քանակ
1	2	3	4
1	Պոլիէթիլենե (GF) լայնուկավոր ակոսավոր խողովակներ, DN400, SN8	գծմ	299.0
2	Պոլիէթիլենե (GF) լայնուկավոր ակոսավոր խողովակներ, DN200, SN8	գծմ	96.0
3	Ռետինե խցօղակ DN400(GF)	հատ	50.0
4	Ռետինե խցօղակ DN200(GF)	հատ	16.0
5	Կոյուղու ե/բ դիտահոր D=1.5մ,	հատ	2.0
6	Կոյուղու ե/բ դիտահոր D=1.0մ,	հատ	25.0

ԿՈԼԵԿՏՈՐ Կ$_1$-Ի ԴԻՏԱՀՈՐԵՐԻ ՆԵՐԴԻՐ ԴԵՏԱԼՆԵՐԻ ՏԱՐՐԵՐԻ ՄԱՄՆԱԳԻՐ

Դիտահորերի համարները	Անվանում	Քանակ	Միավոր քաշ կգ	Ընդհանուր քաշը, կգ	Անվանում	Քանակ	Միավոր քաշ կգ	Ընդհանուր քաշը, կգ
	ՆԵՐԴԻՐ ԴԵՏԱԼ ՆԴ-1 (48 հատ)				ՆԵՐԴԻՐ ԴԵՏԱԼ ՆԴ-2 (108 հատ)			
ԳԴՀ-1-21, ԱԴՀ-1-8	-80x6 L=160	96	0.80	76.80	-80x6 L=160	108	0.80	86.4
	-80x6 L=100	48	0.50	24.00	-80x6 L=100	108	0.50	54.0
					-80x6 L=80	108	0.40	43.2
ԸՆԴՀԱՆՈՒՐԸ				100.80				183.60
ԸՆԴԱՄԵՆԸ ՆԴ1 + ՆԴ2				284.40				

Ծ Ա Ն Ո Թ ՈՒ Թ Յ ՈՒ Ն

1. ՍՈՒՅՆ ԹԵՐԹԸ ՆԱՅԵԼ ՋՋ- 2-4,8,9 ԹԵՐԹԵՐԻ ՀԵՏ ՀԱՄԱՏԵՂ
2. ԴԻՏԱՀՈՐԵՐՈՒՄ ԽՈՂՈՎԱԿՆԵՐԻ ՄԻԱՑՄԱՆ ՀԱՆԳՈՒՅՑՆԵՐԻ ՀԱՏԱԿԱԳԾԵՐԸ ՆԵՐԿԱՅԱՑՎԱԾ ԵՆ ՏԻՊԱՅԻՆ ՏԱՐԲԵՐԱԿՆԵՐՈՎ, ՇԻՆԱՐԱՐՈՒԹՅԱՆ ԺԱՄԱՆԱԿ ԴՐԱՆՔ ՊԵՏՔ Է ԿԱՌՈՒՑՎԵՆ ԸՍՏ ՀԱՏԱԿԱԳԾԵՐՈՒՄ ՏՐՎԱԾ ԼՈՒԾՈՒՄՆԵՐԻ՝ ԱՆԿՅՈՒՆԱՅԻՆ ՀՈՐԵՐՈՒՄ ՀՍՏԱԿ ՊԱՀՊԱՆԵԼՈՎ ՎԱՔԵՐԻ ԹԵՔՄԱՆ ԱՆԿՅՈՒՆՆԵՐԸ:

ՀԱՊԱՎՈՒՄՆԵՐ

ԱԴՀ ԱՆԿՅՈՒՆԱՅԻՆ ԴԻՏԱՀՈՐ

ԳԴՀ ԳԾԱՅԻՆ ԴԻՏԱՀՈՐ

ՊԱՅՄԱՆԱԿԱՆ ՆՇԱՆՆԵՐ

- ԳՈՅՈՒԹՅՈՒՆ ՈՒՆԵՑՈՂ ՀՈՂԻ ԳԻԾ
- Ø — ԳՈՅՈՒԹՅՈՒՆ ՈՒՆԵՑՈՂ ԿՈՅՈՒՂՈՒ ԿՈԼԵԿՏՈՐՆԵՐ
- DN — ՆԱԽԱԳԾՎՈՂ ԿՈՅՈՒՂՈՒ ԿՈԼԵԿՏՈՐՆԵՐ
- ○ — ՆԱԽԱԳԾՎՈՂ ԿՈՅՈՒՂՈՒ Ե/Բ ԴԻՏԱՀՈՐԵՐ

HΞA ENGINEERING & DESIGN ԵՐԵՎԱՆ 2026թ.			Պատվիրատու՝ Երևանի Քաղաքապետարան	Պայմանագիր N ԵՔ-ԲՄԽԱՇՁԲ-26/2-1	
			ԵՐԵՎԱՆ ՔԱՂԱՔԻ ՎԱՐՉԱԿԱՆ ՇՐՋԱՆՆԵՐՈՒՄ ԿՈՅՈՒՂԱԳԾԵՐԻ ՎԵՐԱԿԱՌՈՒՑՄԱՆ ԱՇԽԱՏԱՆՔՆԵՐԻ ՆԱԽԱԳԾԱՆԱԽԱՀԱՇՎԱՅԻՆ ՓԱՍՏԱԹՂԹԵՐԻ ԿԱԶՄՄԱՆ ԽՈՐՀՐԴԱՏՎԱԿԱՆ ԱՇԽԱՏԱՆՔՆԵՐ	Չափաբաժին - 10	
ՆԳԻ	Է.Հողաբաշյան		ԱՐԱԲԿԻՐ ՎԱՐՉԱԿԱՆ ՇՐՋԱՆ ԳՅՈՒԼԲԵՆԿՅԱՆ ՓՈՂՈՑ 39 ԵՎ 39Ա ՀԱՍՑԵՆԵՐՈՒՄ ԿՈՅՈՒՂԱԳԾԻ ՎԵՐԱԿԱՌՈՒՑՈՒՄ	Աշխատանքային նախագիծ	
Նախագծեց	Հ.Խաչատրյան			Բաժին - ՋՋ	
Ստուգեց	Ս. Թարյան		Նախագծվող կոյուղու կոլեկտոր Կ$_1$-ի մասնագրեր	թերթ	թերթեր
				5	10

ՆԱԽԱԳԾՎՈՂ ԿՈՅՈՒՂՈՒ ԿՈԼԵԿՏՈՐ Կ$_{1-1}$-ի ԵՐԿԱՅՆԱԿԱՆ ԿՏՐՎԱԾՔ ՆԿ 0+00 - ՆԿ 0+18

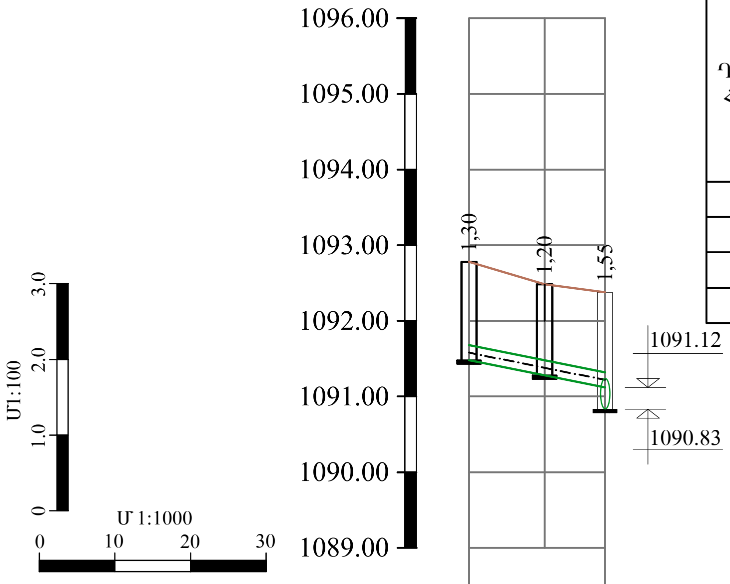

		ՆԿ 0+00	ՆԿ 0+10	ՆԿ 0+18
ԳՈՅՈՒԹՅՈՒՆ ՈՒՆԵՑՈՂ ԾԱԾԿՈՒՅԹԻ ՆԻՇԸ		1092.78	1092.48	1092.38
ԾԱԾԿՈՒՅԹԻ ՆԱԽԱԳԾԱՅԻՆ ՆԻՇԸ		1092.78	1092.48	1092.38
ԽՈՂՈՎԱԿԻ ՀԱՏԱԿԻ/ԱՌՎԱԿԻ ՆԻՇԵՐԸ		1091.48	1091.28	1087.12 / 1090.83
ԽՈՂՈՎԱԿԻ ՆՅՈՒԹԸ ԵՎ ՏՐԱՄԱԳԻԾԸ				
ԹԵՔՈՒԹՅՈՒՆ / ԵՐԿԱՐՈՒԹՅՈՒՆ(մ)		0.02 / 18.0		
ՀՈՐԵՐԻ ՀԱՄԱՐՆԵՐԸ		ԳԴՀ - 1	ԱԴՀ - 1, α=38°	
ՆՇԱԿԵՏԵՐԸ		ՆԿ 0+00	ՆԿ 0+10	ՆԿ 0+18

ԿՈԼԵԿՏՈՐ Կ$_{1-1}$-Ի ԴԻՏԱՀՈՐԵՐԻ ՀԱՎԱՔՈՎԻ Ե/Բ ԿՈՆՍՏՐՈՒԿՑԻԱՆԵՐԻ ՄԱՍՆԱԳԻՐ

ԴԻՏԱՀՈՐԵՐԻ ՀԱՄԱՐՆԵՐԸ	ԴԻՏԱՀՈՐԵՐԻ ՏԻՊԸ	ԴԻՏԱՀՈՐԵՐԻ ՏՐԱՄԱԳԻԾԸ (մմ)	ԱՇԽԱՏԱՆՔԱՅԻՆ ԲԱՐՁՐՈՒԹՅՈՒՆԸ (մմ)	ՀԱՎԱՔՈՎԻ Ե/Բ ՀԻՄՆԱԿԱՆ ՏԱՐՐԵՐԻ ՏԻՊԵՐԸ: ՀԻՄՔԻ ՍԱԼ ՀՍ-10 (հատ/մ^3)	ՀԻՄՔԻ ՍԱԼ ՀՍ-15 (հատ/մ^3)	ԾԱԾԿԻ ՍԱԼ ԾՍ-10 (հատ/մ^3)	ԾԱԾԿԻ ՍԱԼ ԾՍ-15 (հատ/մ^3)	ՊԱՏԻ ՕՂԱԿ ՊՕ-10-9 (հատ/մ^3)	ՊԱՏԻ ՕՂԱԿ ՊՕ-15-9 (հատ/մ^3)	ՊԱՏԻ ՕՂԱԿ ՊՕ-10-6 (հատ/մ^3)	ՊԱՏԻ ՕՂԱԿ ՊՕ-15-6 (հատ/մ^3)	ԹՈՒՋԵ ԾԱՆՐ ՄՏՈՑ ԿԱՓԱՐԻՉՈՎ ԳՕՍՏ 3634-99 (հատ)	B 7.5 ԴԱՍԻ ԲԵՏՈՆԻ ՆԱԽԱՊԱՏՐԱՍՏԱԿԱՆ ՇԵՐՏ, h=10սմ (մ^3)	ԲԵՏՈՆԵ ՎԱՔ B 12.5 ԴԱՍԻ ԱՌՎԱԿԻ ԵՐԿԱԹԱՅՆԱՑՈՒՄՈՎ h=(մմ)	(մ^3)
ԿՈԼԵԿՏՈՐ Կ$_{1-1}$															
ԳԴՀ-1	գծային	1000	600	1/0.18	-	1/0.25	-	-	-	1/0.21	-	1	0.30	480	0.94
ԱԴՀ-1	անկյունային	1000	600	1/0.18	-	1/0.25	-	-	-	1/0.21	-	1	0.30	380	0.74
ԸՆԴԱՄԵՆԸ				2/ 0.36	-	2/ 0.50	-	-	-	2/ 0.42	-	2	0.60	860.00	1.68

ԿՈՅՈւՂՈւ (Կ$_{1-1}$) ԿՈԼԵԿՏՈՐԻ ԽՐԱՄՈՒՂՈՒ ԼԱՅՆԱԿԱՆ ԿՏՐՎԱԾՔ
ՆԿ 0 + 00 ÷ ՆԿ 0 + 18

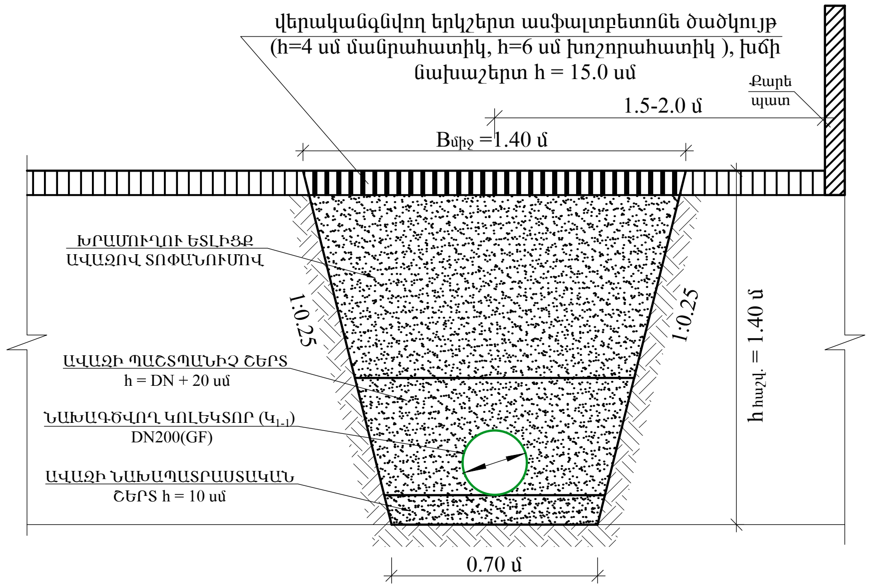

Ծ Ա Ն Ո Թ Ու Թ Յ Ու Ն

1. ՍՈՒՅՆ ԹԵՐԹԸ ՆԱՅԵԼ ՋՋ - 2,8,9 ԹԵՐԹԵՐԻ ՀԵՏ ՀԱՄԱՏԵՂ

ԿՈԼԵԿՏՈՐ Կ$_{1-1}$-Ի ԴԻՏԱՀՈՐԵՐԻ ՆԵՐԴԻՐ ԴԵՏԱԼՆԵՐԻ ՏԱՐՐԵՐԻ ՄԱՍՆԱԳԻՐ

Դիտահորերի համարները	Անվանում	Քանակ	Միավոր քաշ կգ	Ընդհանուր քաշը, կգ	Անվանում	Քանակ	Միավոր քաշ կգ	Ընդհանուր քաշը, կգ
	ՆԵՐԴԻՐ ԴԵՏԱԼ ՆԴ-1 (0 հատ)				ՆԵՐԴԻՐ ԴԵՏԱԼ ՆԴ-2 (8 հատ)			
ԳԴՀ-1 ԱԴՀ-1	-80x6 L=160	0	0.80	0.00	-80x6 L=160	8	0.80	6.4
	-80x6 L=100	0	0.50	0.00	-80x6 L=100	8	0.50	4.0
					-80x6 L=80	8	0.40	3.2
ԸՆԴՀԱՆՈՒՐԸ				0.00				13.60
ԸՆԴԱՄԵՆԸ ՆԴ1 + ՆԴ2				13.60				

ԿՈԼԵԿՏՈՐ Կ$_{1-1}$ ՄԱՍՆԱԳԻՐ

Հ/Հ	Ա Ն Վ Ա Ն ՈՒ Մ	Չափ. միավոր	Ընդհ. քանակ
1	2	3	4
1	Պոլիէթիլենե (GF) լայնուկավոր ակոսավոր խողովակներ, DN200, SN8	գծմ	18.0
2	Ռետինե խցօղակ DN200(GF)	հատ	3.0
3	Կոյուղու ե/բ դիտահոր D=1.0մ,	հատ	2.0

ՊԱՅՄԱՆԱԿԱՆ ՆՇԱՆՆԵՐ

- ԳՈՅՈՒԹՅՈՒՆ ՈՒՆԵՑՈՂ ՀՈՂԻ ԳԻԾ
- Ø ԳՈՅՈՒԹՅՈՒՆ ՈՒՆԵՑՈՂ ԿՈՅՈՒՂՈՒ ԿՈԼԵԿՏՈՐՆԵՐ
- DN ՆԱԽԱԳԾՎՈՂ ԿՈՅՈՒՂՈՒ ԿՈԼԵԿՏՈՐՆԵՐ
- ՆԱԽԱԳԾՎՈՂ ԿՈՅՈՒՂՈՒ Ե/Բ ԴԻՏԱՀՈՐՆԵՐ

Նախագծվող կոլեկտոր Կ$_{1-1}$-ի միացման հանգույցի հատակագիծ

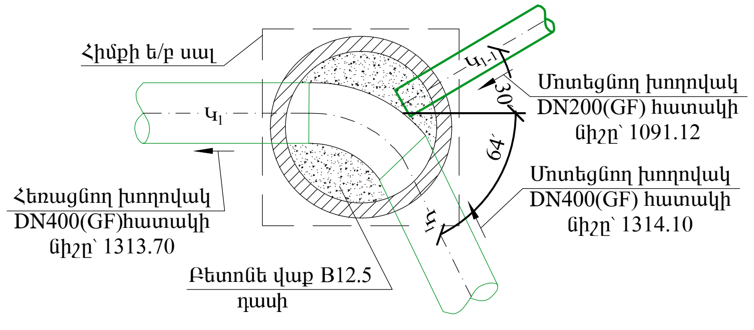

ԿՈՅՈՒՂՈՒ ԴԻՏԱՀՈՐ Ե/Բ
D=1.0մ, ԱԴՀ

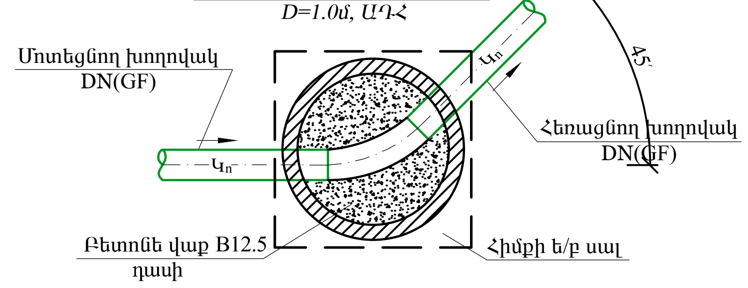

ԿՈՅՈՒՂՈՒ ԴԻՏԱՀՈՐ Ե/Բ
D=1.0մ, ԱԴՀ

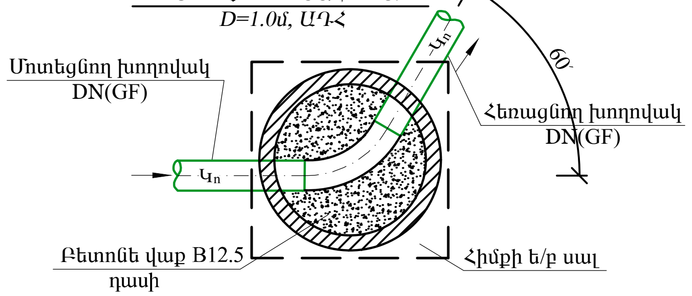

ԿՈՅՈՒՂՈՒ ԴԻՏԱՀՈՐ Ե/Բ
D=1.0մ, ԱԴՀ

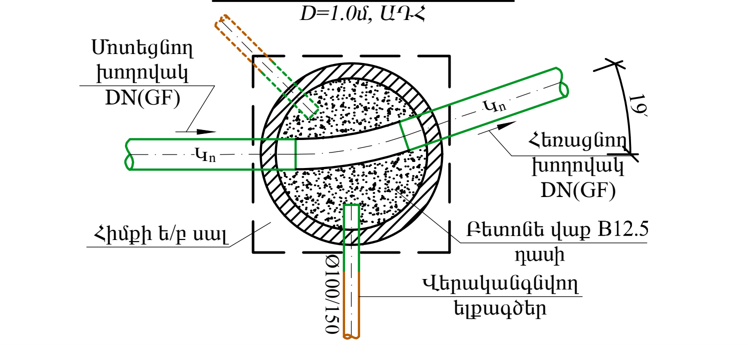

ԿՈՅՈՒՂՈՒ ԴԻՏԱՀՈՐ Ե/Բ D=1.0մ

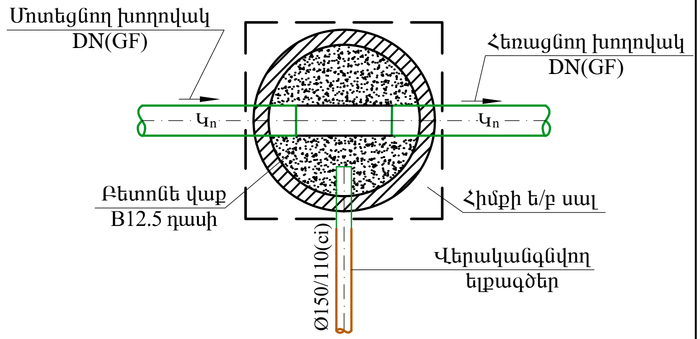

HΞA ENGINEERING & DESIGN, ԵՐԵՎԱՆ 2026թ.	Պատվիրատու` Երևանի Քաղաքապետարան		Պայմանագիր N ԵՔ-ԲՄԽԱՇՁԲ-26/2-1	
	ԵՐԵՎԱՆ ՔԱՂԱՔԻ ՎԱՐՉԱԿԱՆ ՇՐՋԱՆՆԵՐՈՒՄ ԿՈՅՈՒՂԱԳԾԵՐԻ ՎԵՐԱԿԱՌՈՒՅՄԱՆ ԱՇԽԱՏԱՆՔՆԵՐԻ ՆԱԽԱԳԾԱՆԱԽԱՀԱՇՎԱՅԻՆ ՓԱՍՏԱԹՂԹԵՐԻ ԿԱԶՄՄԱՆ ԽՈՐՀՐԴԱՏՎԱԿԱՆ ԱՇԽԱՏԱՆՔՆԵՐ		Չափաբաժին - 10	
ՆԳԻ	Է.Հողաբաշյան	ԱՐԱԲԿԻՐ ՎԱՐՉԱԿԱՆ ՇՐՋԱՆ ԳՅՈՒԼԲԵՆԿՅԱՆ ՓՈՂՈՑ 39 ԵՎ 39Ա ՀԱՍՑԵՆԵՐՈՒՄ ԿՈՅՈՒՂԱԳԾԻ ՎԵՐԱԿԱՌՈՒՑՈՒՄ	Աշխատանքային նախագիծ	
Նախագծեց	Հ.Խաչատրյան		Բաժին - ՋՋ	
Ստուգեց	Ս. Թարյան	Նախագծվող կոյուղու կոլեկտոր Կ$_{1-1}$-ի երկայնական և լայնական կտրվածքներ, միացման հանգույցի հատակագիծ, մասնագրեր և դիտահորերում միացման հանգույցների տիպային հատակագծեր	թերթ	թերթեր
			6	10

ԿՈԼԵԿՏՈՐ $Կ_{1-2}$-Ի ԴԻՏԱՀՈՐԵՐԻ ՀԱՎԱՔՈՎԻ Ե/Բ ԿՈՆՍՏՐՈՒԿՑԻԱՆԵՐԻ ՍԱՄՆԱԳԻՐ

ԴԻՏԱՀՈՐԵՐԻ ՀԱՄԱՐՆԵՐԸ	ԴԻՏԱՀՈՐԵՐԻ ՏԻՊԸ	ԴԻՏԱՀՈՐԵՐԻ ՏՐԱՄԱԳԻԾԸ (մմ)	ԱՇԽԱՏԱՆՔԱՅԻՆ ԲԱՐՁՐՈՒԹՅՈՒՆԸ (մմ)	ՀԱՎԱՔՈՎԻ Ե/Բ ՀԻՄՆԱԿԱՆ ՏԱՐՐԵՐԻ ՏԻՊԵՐԸ: ՀԻՄՔԻ ՍԱԼ ՀՍ-10 (հատ/մ³)	ՀԻՄՔԻ ՍԱԼ ՀՍ-15 (հատ/մ³)	ԾԱԾԿԻ ՍԱԼ ԾՍ-10 (հատ/մ³)	ԾԱԾԿԻ ՍԱԼ ԾՍ-15 (հատ/մ³)	ՊԱՏԻ ՕՂԱԿ ՊՕ-10-9 (հատ/մ³)	ՊԱՏԻ ՕՂԱԿ ՊՕ-15-9 (հատ/մ³)	ՊԱՏԻ ՕՂԱԿ ՊՕ-10-6 (հատ/մ³)	ՊԱՏԻ ՕՂԱԿ ՊՕ-15-6 (հատ/մ³)	ԹՈՒՋԵ ԾԱՆՐ ՄՏՈՑ ԿԱՓԱՐԻՉՈՎ ԳՕՍՏ 3634-99 (հատ)	B 7.5 ԴԱՍԻ ԲԵՏՈՆԻ ՆԱԽԱՊԱՏՐԱՍՏԱԿԱՆ ՇԵՐՏ, h=10սմ (մ³)	ԲԵՏՈՆԵ ՎԱՔ B 12.5 ԴԱՍԻ ԱՌՎԱԿԻ ԵՐԿԱԹՅԱՆԱՑՈ ԽՄՈՎ h=(մմ)	(մ³)
ԿՈԼԵԿՏՈՐ $Կ_{1-2}$															
ԳԴՀ-1	գծային	1000	1200	1/0.18	-	1/0.25	-	-	-	2/0.42	-	1	0.30	580	1.13
ԱԴՀ-1	անկյունային	1000	1200	1/0.18	-	1/0.25	-	-	-	2/0.42	-	1	0.30	550	1.07
ԸՆԴԱՄԵՆԸ				2/ 0.36	-	2/ 0.50	-	-	-	4/ 0.84	-	2	0.60	1130.00	2.20

ԿՈԼԵԿՏՈՐ $Կ_{1-2}$-Ի ԴԻՏԱՀՈՐԵՐԻ ՄԵՏԱՂԱԿԱՆ ԵԼԱՐԱՆՆԵՐԻ ՏԱՐՐԵՐԻ ՍԱՄՆԱԳԻՐ

Դիտահորերի համարները	Անվանում	Քանակ	Միավոր քաշ կգ	Քաշը, կգ
ԿՈԼԵԿՏՈՐ $Կ_{1-2}$				
ԳԴՀ-1 ԱԴՀ-1	∟50 x 5 L=1000	4	4.0	16.0
	● Ø18A240 L=450	6	0.9	5.40
	∟50 x 5 L=150	8	0.6	4.80
	ԸՆԴՀԱՆՈՒՐԸ L=1000 մմ			26.2

ՆԱԽԱԳԾՎՈՂ ԿՈՅՈՒՂՈՒ ԿՈԼԵԿՏՈՐ $Կ_{1-2}$-Ի ԵՐԿԱՅՆԱԿԱՆ ԿՏՐՎԱԾՔ ՆԿ 0+00 - ՆԿ 0+22

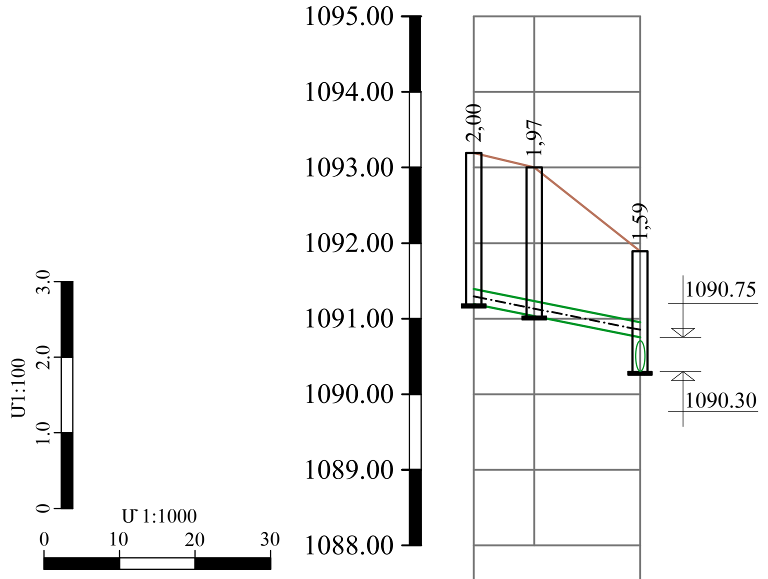

		ՆԿ 0+00	ՆԿ 0+08	ՆԿ 0+22
ԳՈՅՈՒԹՅՈՒՆ ՈՒՆԵՑՈՂ ԾԱԾԿՈՒՅԹԻ ՆԻՇԸ		1093.19	1093.00	1091.89
ԾԱԾԿՈՒՅԹԻ ՆԱԽԱԳԾԱՅԻՆ ՆԻՇԸ		1093.19	1093.00	1091.89
ԽՈՂՈՎԱԿԻ ՀԱՏԱԿԻ/ԱՌՎԱԿԻ ՆԻՇԵՐԸ		1091.19	1091.03	1090.75 1090.30
ԽՈՂՈՎԱԿԻ ՆՅՈՒԹԸ ԵՎ ՏՐԱՄԱԳԻԾԸ				
ԹԵՔՈՒԹՅՈՒՆ / ԵՐԿԱՐՈՒԹՅՈՒՆ(մ)		0.02 / 22.0		
ՀՈՐԵՐԻ ՀԱՄԱՐՆԵՐԸ		ԳԴՀ - 1	ԱԴՀ - 1 α=60°	
ՆՇԱԿԵՏԵՐԸ		ՆԿ 0+00	ՆԿ 0+08	ՆԿ 0+22

Ծ Ա Ն Ո Թ Ո Ւ Թ Յ Ո Ւ Ն

1. ՍՈՒՅՆ ԹԵՐԹԸ ՆԱՅԵԼ ՋՋ - 2,8,9 ԹԵՐԹԵՐԻ ՀԵՏ ՀԱՄԱՏԵՂ

ՀԱՊԱՎՈՒՄՆԵՐ

ԱԴՀ ԱՆԿՅՈՒՆԱՅԻՆ ԴԻՏԱՀՈՐ

ԳԴՀ ԳԾԱՅԻՆ ԴԻՏԱՀՈՐ

ԿՈԼԵԿՏՈՐ $Կ_{1-2}$ ՍԱՄՆԱԳԻՐ

Հ/Հ	Ա Ն Վ Ա Ն Ո Ւ Մ	Չափ. միավոր	Ընդհ. քանակ
1	*2*	*3*	*4*
1	Պոլիէթիլենե (GF) լայնուկավոր ակոսավոր խողովակներ, DN200, SN8	գծմ	22.0
2	Ռետինե խցօղակ DN200(GF)	հատ	4.0
3	Կոյուղու ե/բ դիտահոր D=1.0մ,	հատ	2.0

ԿՈՅՈՒՂՈՒ ($Կ_{1-2}$) ԿՈԼԵԿՏՈՐԻ ԽՐԱՄՈՒՂՈՒ ԼԱՅՆԱԿԱՆ ԿՏՐՎԱԾՔ ՆԿ 0 + 00 ÷ ՆԿ 0 + 22

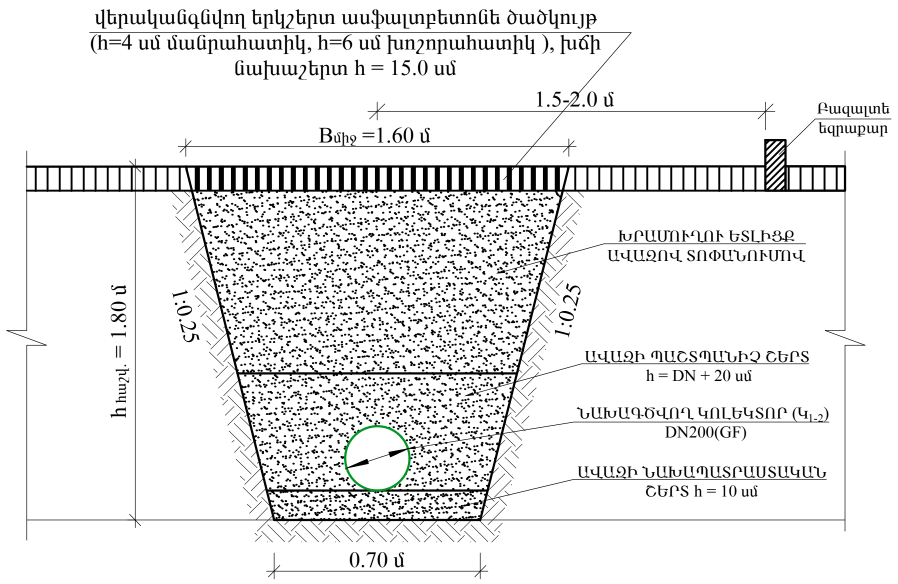

ԿՈԼԵԿՏՈՐ $Կ_{1-2}$-Ի ԴԻՏԱՀՈՐԵՐԻ ՆԵՐԴԻՐ ԴԵՏԱԼՆԵՐԻ ՏԱՐՐԵՐԻ ՍԱՄՆԱԳԻՐ

Դիտահորերի համարները	Անվանում	Քանակ	Միավոր քաշ կգ	Ընդհանուր քաշը, կգ	Անվանում	Քանակ	Միավոր քաշ կգ	Ընդհանուր քաշը, կգ
ԳԴՀ-1 ԱԴՀ-1	ՆԵՐԴԻՐ ԴԵՏԱԼ ՆԴ-1 (8 հատ)				ՆԵՐԴԻՐ ԴԵՏԱԼ ՆԴ-2 (8 հատ)			
	-80x6 L=160	16	0.80	12.80	-80x6 L=160	8	0.80	6.4
	-80x6 L=100	8	0.50	4.00	-80x6 L=100	8	0.50	4.0
					-80x6 L=80	8	0.40	3.2
ԸՆԴՀԱՆՈՒՐԸ				16.80				13.60
ԸՆԴԱՄԵՆԸ ՆԴ1 + ՆԴ2				30.40				

ՊԱՅՄԱՆԱԿԱՆ ՆՇԱՆՆԵՐ

- ԳՈՅՈՒԹՅՈՒՆ ՈՒՆԵՑՈՂ ՀՈՂԻ ԳԻԾ
- Ø — ԳՈՅՈՒԹՅՈՒՆ ՈՒՆԵՑՈՂ ԿՈՅՈՒՂՈՒ ԿՈԼԵԿՏՈՐՆԵՐ
- DN — ՆԱԽԱԳԾՎՈՂ ԿՈՅՈՒՂՈՒ ԿՈԼԵԿՏՈՐՆԵՐ
- ○ — ՆԱԽԱԳԾՎՈՂ ԿՈՅՈՒՂՈՒ Ե/Բ ԴԻՏԱՀՈՐԵՐ

ԿՈՅՈՒՂՈՒ ԴԻՏԱՀՈՐ Ե/Բ D=1.0մ

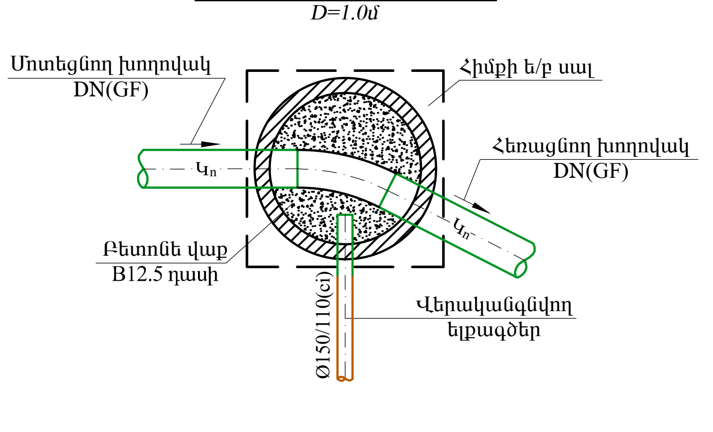

Նախագծվող կոլեկտոր $Կ_{1-2}$-ի միացման հանգույցի հատակագիծ

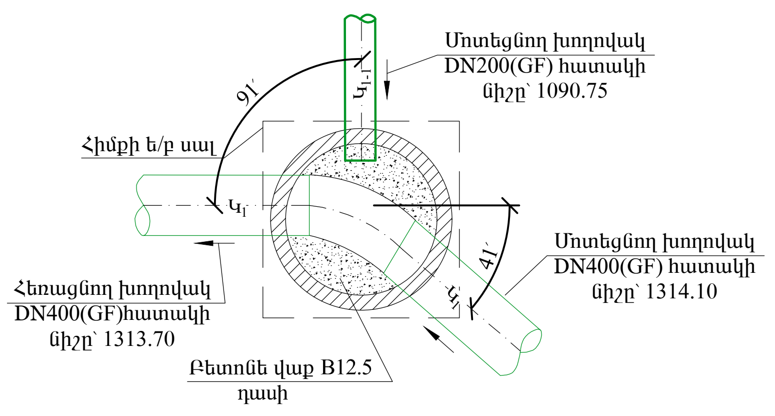

ENGINEERING & DESIGN ԵՐԵՎԱՆ 2026թ.			Պատվիրատու՝ Երևանի Քաղաքապետարան	Պայմանագիր N ԵՔ-ԲՄԽԱՇՁԲ-26/2-1	
			ԵՐԵՎԱՆ ՔԱՂԱՔԻ ՎԱՐՉԱԿԱՆ ՇՐՋԱՆՆԵՐՈՒՄ ԿՈՅՈՒՂԱԳԾԵՐԻ ՎԵՐԱԿԱՌՈՒՑՄԱՆ ԱՇԽԱՏԱՆՔՆԵՐԻ ՆԱԽԱԳԾԱՆԱԽԱՀԱՇՎԱՅԻՆ ՓԱՍՏԱԹՂԹԵՐԻ ԿԱԶՄՄԱՆ ԽՈՐՀՐԴԱՏՎԱԿԱՆ ԱՇԽԱՏԱՆՔՆԵՐ	Չափաբաժին - 10	
ՆԳԻ	Է.Հողաբաշյան		ԱՐԱԲԿԻՐ ՎԱՐՉԱԿԱՆ ՇՐՋԱՆ ԳՅՈՒԼԲԵՆԿՅԱՆ ՓՈՂՈՑ 39 ԵՎ 39Ա ՀԱՍՑԵՆԵՐՈՒՄ ԿՈՅՈՒՂԱԳԾԻ ՎԵՐԱԿԱՌՈՒՑՈՒՄ	Աշխատանքային նախագիծ	
Նախագծեց	Հ.Խաչատրյան			Բաժին - ՋՋ	
Ստուգեց	Ս. Թարյան		Նախագծվող կոյուղու կոլեկտոր $Կ_{1-2}$-ի երկայնական և լայնական կտրվածքներ, միացման հանգույցի հատակագիծ և մասնագրեր	թերթ	թերթեր
				7	10

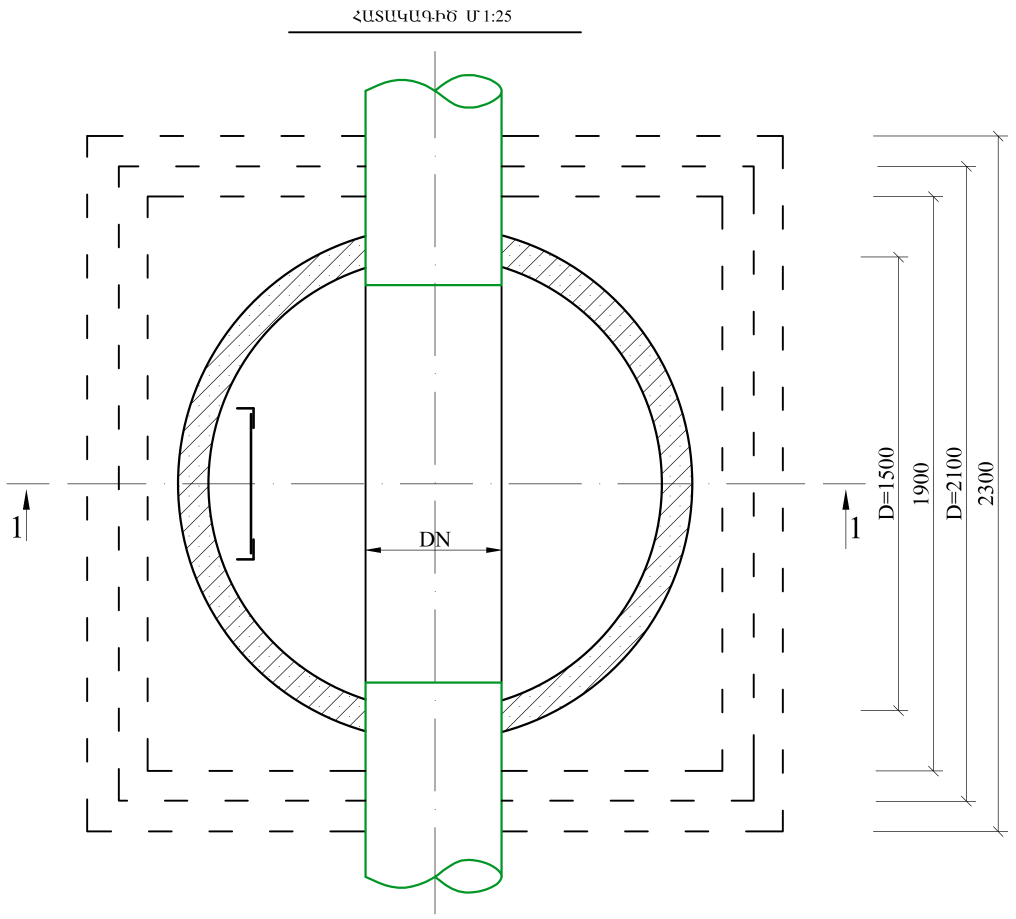

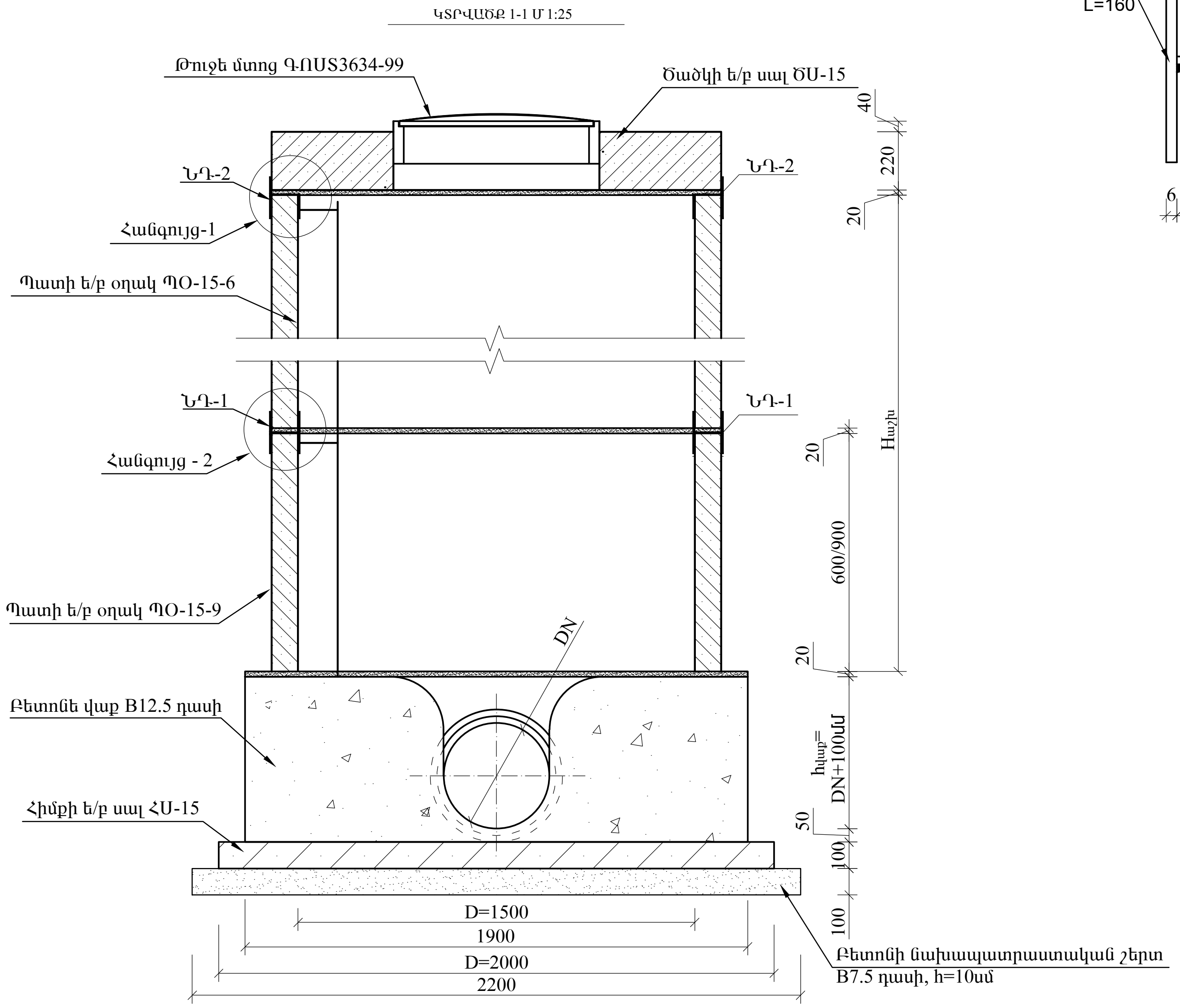

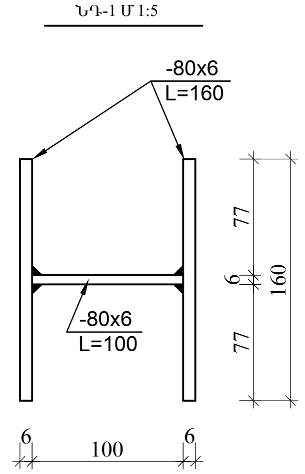

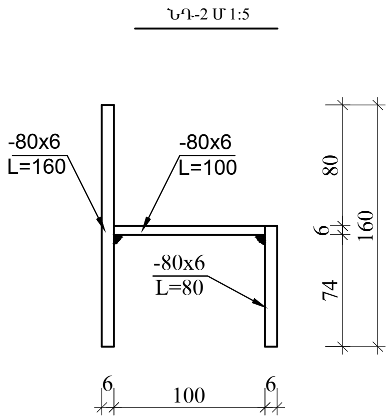

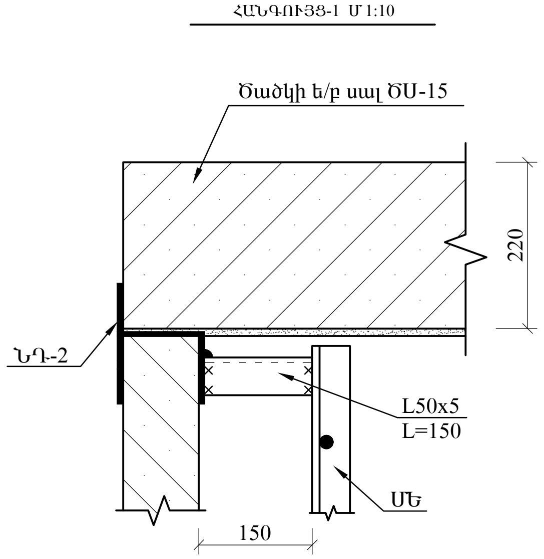

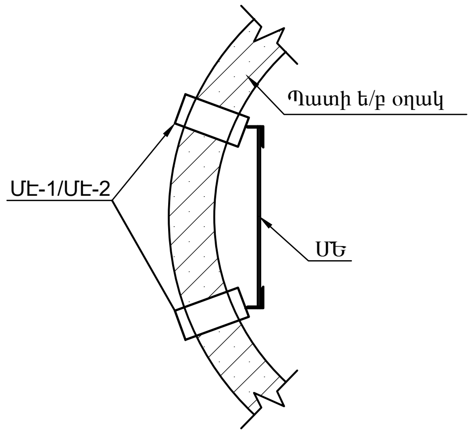

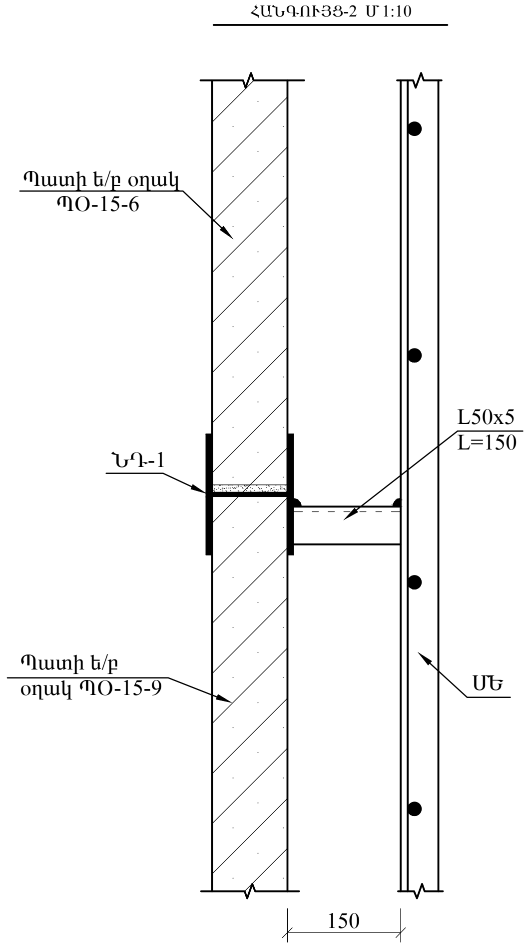

Ծ Ա Ն Ո Թ Ու Թ Յ Ու Ն

1. Հավաքովի ե/բ էլեմենտների համար տես տիպային նախագիծ 902-09-22.84
2. Հորերի փաստացի բարձրությունները ներկայացված են կոյուղագծի երկայնական կտրվածքներում:
   Հորերի բարձրությունները կարելի է կարգավորել միաձույլ բետոնե վաքի վրա մանրահատիկ B12.5 մակնիշի միաձույլ բետոնե պատի բարձրացման միջոցով :
4. $h_վ$ - բետոնե վաքի բարձրությունը հավասար է խողովակի DN տրամագծին գումարած նվազագույնը 100մմ:
5. Հորերի ներդիր դետալների և մետաղական ելարանի տարրերի մասնագրերը տես նախորդ թերթերում

HΞA ENGINEERING & DESIGN ԵՐԵՎԱՆ 2026թ.			Պատվիրատու՝ Երևանի Քաղաքապետարան	Պայմանագիր N ԵՔ-ԲՄԽԱԾՁԲ-26/2-1
			ԵՐԵՎԱՆ ՔԱՂԱՔԻ ՎԱՐՉԱԿԱՆ ՇՐՋԱՆՆԵՐՈՒՄ ԿՈՅՈՒՂԱԳԾԵՐԻ ՎԵՐԱԿԱՌՈՒՑՄԱՆ ԱՇԽԱՏԱՆՔՆԵՐԻ ՆԱԽԱԳԾԱՆԱԽԱՀԱՇՎԱՅԻՆ ՓԱՍՏԱԹՂԹԵՐԻ ԿԱԶՄՄԱՆ ԽՈՐՀՐԴԱՏՎԱԿԱՆ ԱՇԽԱՏԱՆՔՆԵՐ	Չափաբաժին - 10
ՆԳԻ	Է.Հողաբաշյան	[signature]	ԱՐԱԲԿԻՐ ՎԱՐՉԱԿԱՆ ՇՐՋԱՆ ԳՅՈՒԼԲԵՆԿՅԱՆ ՓՈՂՈՑ 39 ԵՎ 39Ա ՀԱՍՑԵՆԵՐՈՒՄ ԿՈՅՈՒՂԱԳԾԻ ՎԵՐԱԿԱՌՈՒՑՈՒՄ	Աշխատանքային նախագիծ
Նախագծեց	Հ.Խաչատրյան	[signature]		Բաժին - ՋՋ
Ստուգեց	Ս. Թարյան	[signature]	Ջրահեռացման Ե/Բ դիտահոր D=1.5 մ	թերթ: 8 / թերթեր: 10

ՀԱՏԱԿԱԳԻԾ Մ 1:25

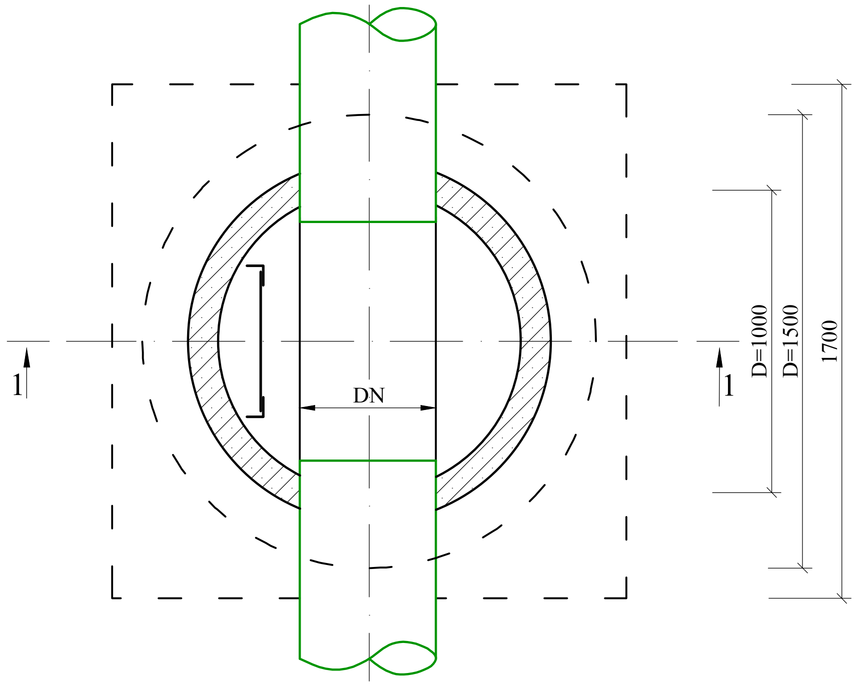

ՆԴ-1 Մ 1:5

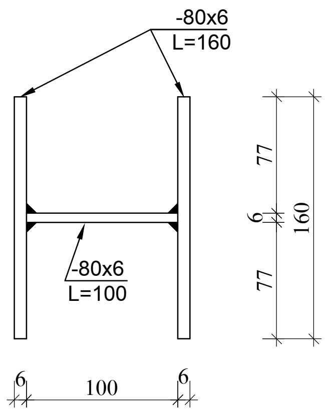

ՀԱՆԳՈՒՅՑ-1 Մ 1:10

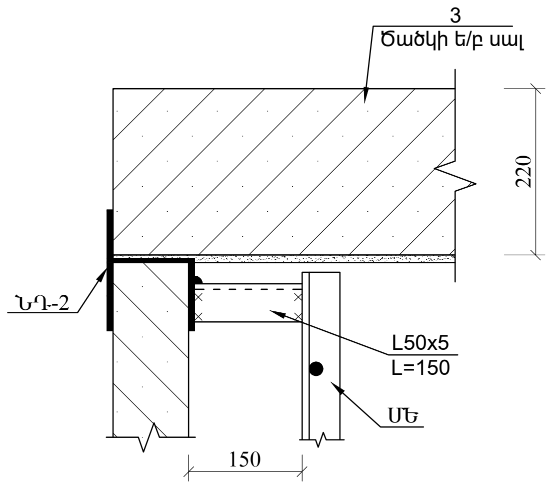

ՀԱՆԳՈՒՅՑ-2 Մ 1:10

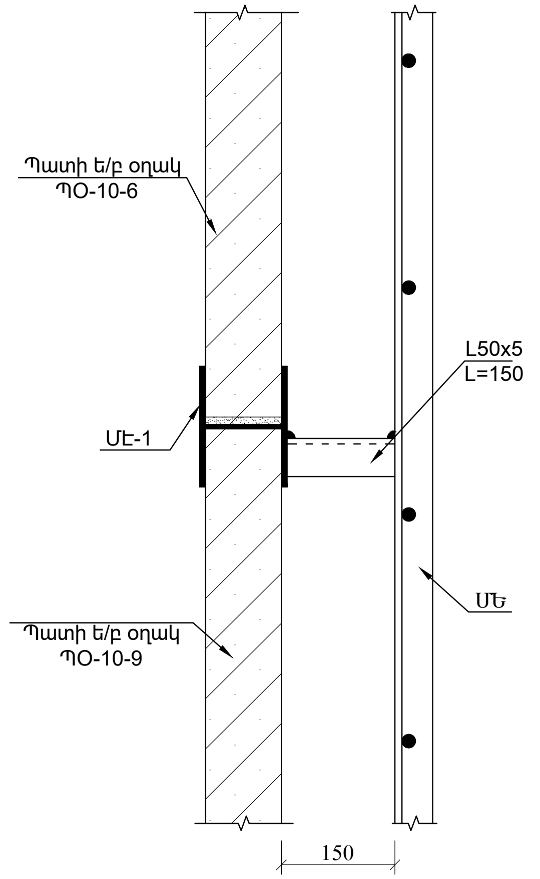

ԿՏՐՎԱԾՔ 1-1 Մ 1:25

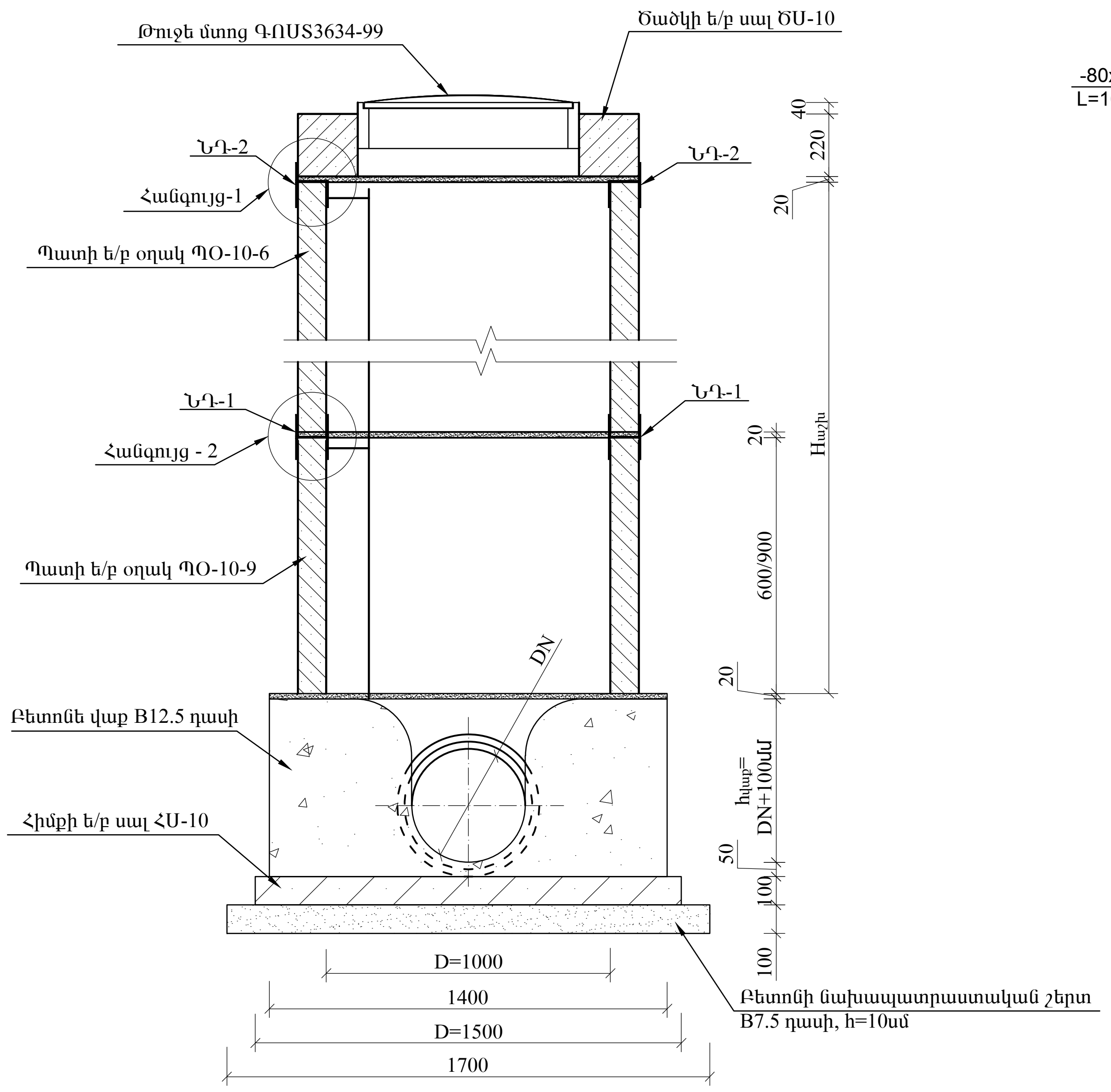

ՆԴ-2 Մ 1:5

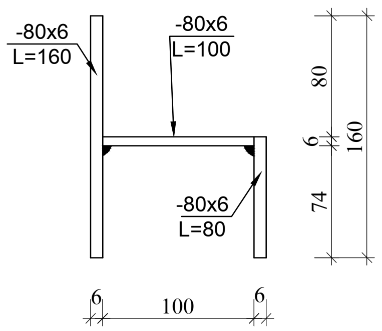

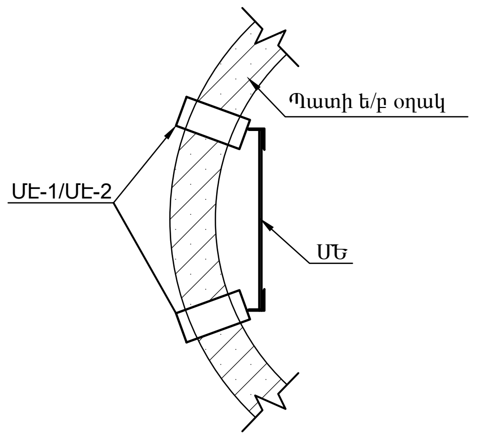

Ծ Ա Ն Ո Թ Ու Թ Յ Ու Ն

1. Հավաքովի ե/բ էլեմենտների համար տես տիպային նախագիծ 902-09-22.84
2. Հորերի փաստացի բարձրությունները ներկայացված են կոյուղագծի երկայնական կտրվածքներում:
   Հորերի բարձրությունները կարելի է կարգավորել միաձույլ բետոնե վաքի վրա մանրահատիկ B12.5 մակնիշի միաձույլ բետոնե պատի բարձրացման միջոցով :
4. $h_{վ}$ - բետոնե վաքի բարձրությունը հավասար է խողովակի DN տրամագծին գումարած նվազագույնը 100մմ:
5. Հորերի ներդիր դետալների և մետաղական ելարանի տարրերի մասնագրերը տես նախորդ թերթերում

ENGINEERING & DESIGN ԵՐԵՎԱՆ 2026թ.			Պատվիրատու՝ Երևանի Քաղաքապետարան	Պայմանագիր N ԵՔ-ԲՄԽԱՇՁԲ-26/2-1	
			ԵՐԵՎԱՆ ՔԱՂԱՔԻ ՎԱՐՉԱԿԱՆ ՇՐՋԱՆՆԵՐՈՒՄ ԿՈՅՈՒՂԱԳԾԵՐԻ ՎԵՐԱԿԱՌՈՒՅՄԱՆ ԱՇԽԱՏԱՆՔՆԵՐԻ ՆԱԽԱԳԾԱՆԱԽԱՀԱՇՎԱՅԻՆ ՓԱՍՏԱԹՂԹԵՐԻ ԿԱԶՄՄԱՆ ԽՈՐՀՐԴԱՏՎԱԿԱՆ ԱՇԽԱՏԱՆՔՆԵՐ	Չափաբաժին - 10	
				Աշխատանքային նախագիծ	
ՆԳԻ	Է.Հոդաբաշյան		ԱՐԱԲԿԻՐ ՎԱՐՉԱԿԱՆ ՇՐՋԱՆ ԳՅՈՒԼԲԵՆԿՅԱՆ ՓՈՂՈՑ 39 ԵՎ 39Ա ՀԱՍՑԵՆԵՐՈՒՄ ԿՈՅՈՒՂԱԳԾԻ ՎԵՐԱԿԱՌՈՒՑՈՒՄ		
Նախագծեց	Հ.Խաչատրյան			Բաժին - ՋՋ	
Ստուգեց	Ս. Թարյան		Ջրահեռացման Ե/Բ դիտահոր D=1.0 մ	թերթ	թերթեր
				9	10

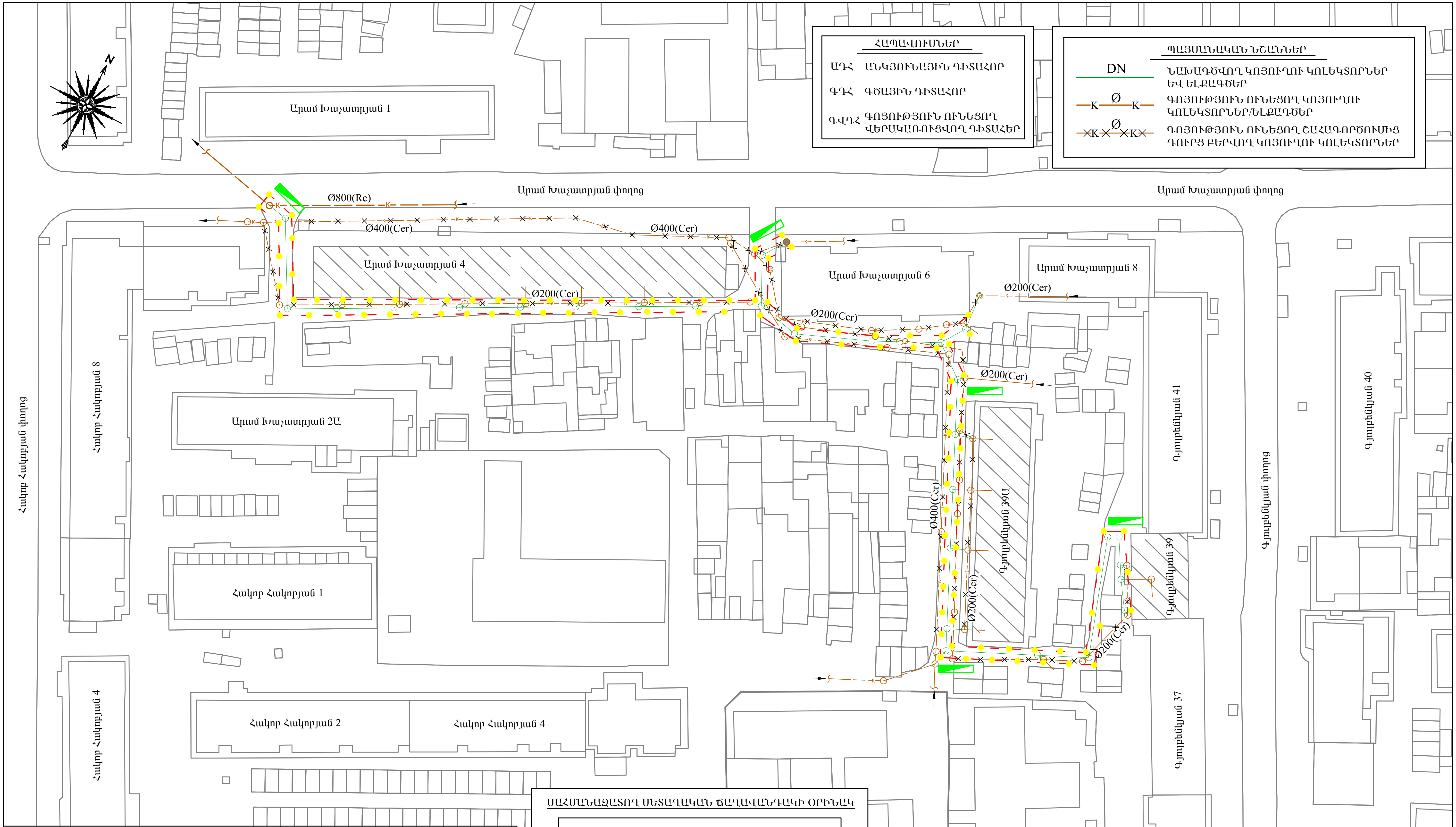

ՀԱՊԱՎՈՒՄՆԵՐ

ԱԴՀ	ԱՆԿՅՈՒՆԱՅԻՆ ԴԻՏԱՀՈՐ
ԳԴՀ	ԳԾԱՅԻՆ ԴԻՏԱՀՈՐ
ԳՎԴՀ	ԳՈՅՈՒԹՅՈՒՆ ՈՒՆԵՑՈՂ ՎԵՐԱԿԱՌՈՒՑՎՈՂ ԴԻՏԱՀԵՐ

ՊԱՅՄԱՆԱԿԱՆ ՆՇԱՆՆԵՐ

DN	ՆԱԽԱԳԾՎՈՂ ԿՈՅՈՒՂՈՒ ԿՈԼԵԿՏՈՐՆԵՐ ԵՎ ԵԼՔԱԳԾԵՐ
K Ø K	ԳՈՅՈՒԹՅՈՒՆ ՈՒՆԵՑՈՂ ԿՈՅՈՒՂՈՒ ԿՈԼԵԿՏՈՐՆԵՐ/ԵԼՔԱԳԾԵՐ
×K× Ø ×K×	ԳՈՅՈՒԹՅՈՒՆ ՈՒՆԵՑՈՂ ՇԱՀԱԳՈՐԾՈՒՄԻՑ ԴՈՒՐՍ ԲԵՐՎՈՂ ԿՈՅՈՒՂՈՒ ԿՈԼԵԿՏՈՐՆԵՐ

ՊԱՅՄԱՆԱԿԱՆ ՆՇԱՆՆԵՐ

Սահմանազատող մետաղական ճաղավանդակ H_{min} = 1.50 մ

Ցուցատախտակ՝ պատվիրատու, նախագծային և կապալառու կազմակերպությունների, շինարարական աշխատանքների սկզբի և ավարտի տվյալներով:

Առկայծող լուսատու սարքեր՝ գիշերային և մութ ժամերին անվտանգ երթևեկության և հետիոտնի տեղաշարժի համար:

ՀԱՄԱՁԱՅՆԵՑՎԱԾ Է՝

ԵՐԵՎԱՆԻ ՔԱՂԱՔԱՊԵՏԱՐԱՆԻ ԱՇԽԱՏԱԿԱԶՄԻ ԿՈՄՈՒՆԱԼ ՏՆՏԵՍՈՒԹՅԱՆ ՎԱՐՉՈՒԹՅԱՆ ՊԵՏ՝ Ա. ԿԱՐՈՅԱՆ

ՍԱՀՄԱՆԱԶԱՏՈՂ ՄԵՏԱՂԱԿԱՆ ՃԱՂԱՎԱՆԴԱԿԻ ՕՐԻՆԱԿ

HΞA
ENGINEERING & DESIGN
ԵՐԵՎԱՆ 2026թ.

Պատվիրատու՝ Երևանի Քաղաքապետարան	Պայմանագիր N ԵՔ-ԲՄԽԱՇՁԲ-26/2-1	
ԵՐԵՎԱՆ ՔԱՂԱՔԻ ՎԱՐՉԱԿԱՆ ՇՐՋԱՆՆԵՐՈՒՄ ԿՈՅՈՒՂԱԳԾԵՐԻ ՎԵՐԱԿԱՌՈՒՑՄԱՆ ԱՇԽԱՏԱՆՔՆԵՐԻ ՆԱԽԱԳԾԱՆԱԽԱՀԱՇՎԱՅԻՆ ՓԱՍՏԱԹՂԹԵՐԻ ԿԱԶՄՄԱՆ ԽՈՐՀՐԴԱՏՎԱԿԱՆ ԱՇԽԱՏԱՆՔՆԵՐ	Չափաբաժին - 10	
ԱՐԱԲԿԻՐ ՎԱՐՉԱԿԱՆ ՇՐՋԱՆ ԳՅՈՒԼԲԵՆԿՅԱՆ ՓՈՂՈՑ 39 ԵՎ 39Ա ՀԱՍՑԵՆԵՐՈՒՄ ԿՈՅՈՒՂԱԳԾԻ ՎԵՐԱԿԱՌՈՒՑՈՒՄ	Աշխատանքային նախագիծ	
	Բաժին - ՋՋ	
Շինարարության կազմակերպման գլխավոր հատակագիծ Մ 1:1000	թերթ	թերթեր
	10	10

ՆԳԻ	Է.Հողաբաշյան	[signature]
Նախագծեց	Հ.Խաչատրյան	[signature]
Ստուգեց	Ս. Թարյան	[signature]